Catellani & Smith

Syphasfera

quick connectors

standing / outdoor



ISTRUZIONI DI MONTAGGIO / ASSEMBLY INSTRUCTIONS / INSTRUCTIONS DE MONTAGE / MONTAGEANLEITUNGEN / INSTRUCCIONES DE MONTAJE

I AVVERTENZE

- Si raccomanda che l'installazione venga eseguita da un elettricista abilitato.
- Togliere la tensione di alimentazione prima di effettuare l'installazione e per interventi di manutenzione o in caso di cattivo funzionamento.
- Tutti i nostri prodotti in finitura grezza sono sensibili agli agenti esterni. È possibile quindi la comparsa di ruggine in modo disomogeneo.
- Se il cavo flessibile esterno viene danneggiato, deve essere sostituito esclusivamente dal fabbricante, dal suo servizio di assistenza o da personale qualificato.
- La lampada acquistata è garantita se installata e utilizzata nel rispetto delle specifiche del modello. Catellani & Smith declina ogni responsabilità per installazione non appropriata e/o uso diverso da quello indicato.
- La sorgente luminosa di questo apparecchio deve essere sostituita esclusivamente dal produttore, dal suo servizio di assistenza o da personale qualificato equivalente.

GB WARNINGS

- Only a qualified electrician should execute the installation.
- Switch off the power supply before installing, servicing or in case of malfunctioning.
- All our rough–finished products are sensitive to external agents. It is therefore possible that uneven patches of rust appear.
- If the external flexible cable or cord of the luminaire is damaged, it shall be replaced by the manufacturer, their service agent or by a qualified electrician/skilled person.
- The purchased lamp is guaranteed if installed and used in accordance with to the specifications of the model. Catellani & Smith is not responsible for inappropriate installation of the product and/or a different use than the one indicated.
- The lighting source of this appliance must be replaced by the manufacturer, by its technical service or by qualified electrician.

*Specifiche IP: portalampada IP65 (non adatto a immersione); cavi e connessioni IP68.
*IP Specifics: lamp holder IP65 (not protected against immersion); wires and connectors IP68.

tensione di rete / voltage		**sorgente luminosa** / light source	**alimentatore** / driver	**dimmerazione** / dimming
-		1x G4 0,8W lampadina LED 12Vdc	alimentatore in tensione costante (non incluso)	-
		1x G4 0,8W LED bulb 12Vdc	constant voltage driver (not included)	
III classe class	**IP65*** codice IP IP rating		 persone suggerite per il montaggio people required for mounting	CE UK CA MADE IN ITALY

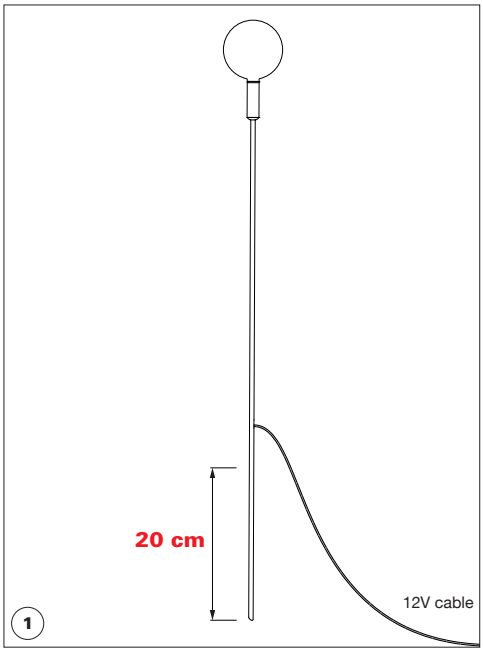

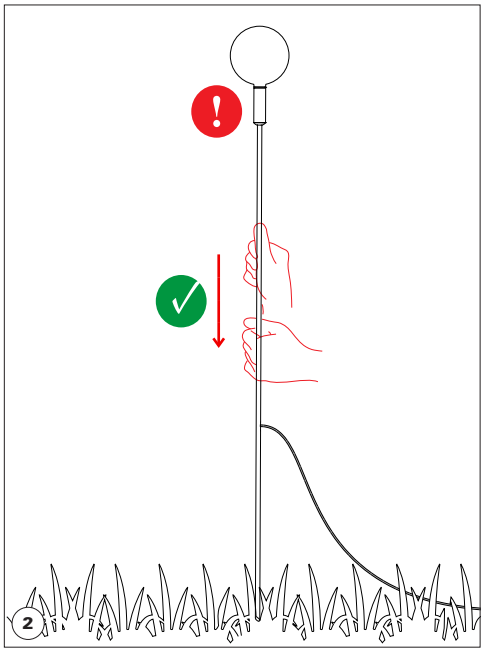

ATTENZIONE

Si raccomanda di pre-forare il terreno con un trapano o utensili analoghi prima di inserire lo stelo della lampada, così da facilitare l'installazione senza danneggiare la lampada.
Maneggiare la lampada dallo stelo. Inserire lo stelo nel terreno fino a circa 20 cm di profondità.

WARNING

It is recommended to pre-drill the ground with a drill or similar tools before inserting the lamp stem, in order to facilitate installation without damaging the lamp itself.
Handle the lamp from the stem. Fix the stem into the ground up to 20 cm ca.

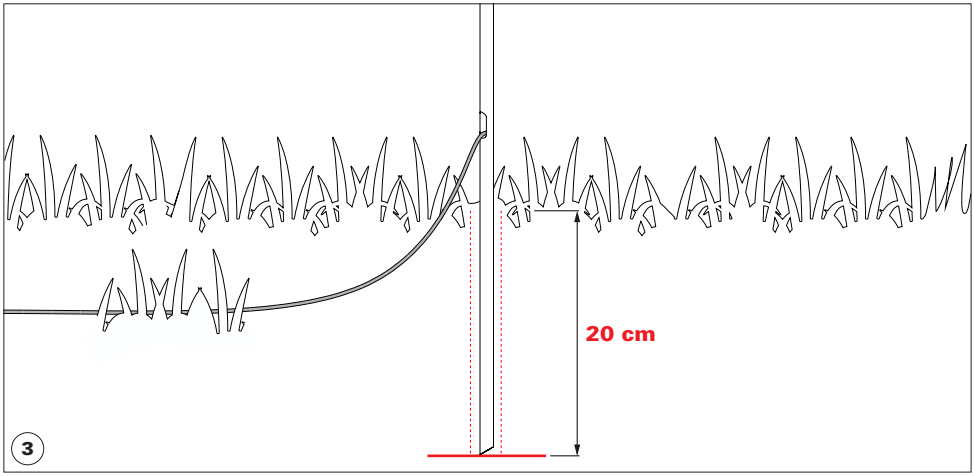

ISTRUZIONI PER CONNESSIONE SINGOLA LAMPADA

INSTRUCTIONS FOR THE CONNECTION OF A SINGLE LAMP

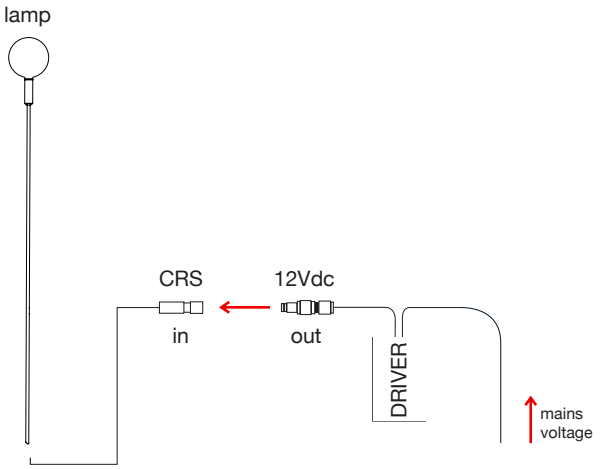

ISTRUZIONI PER CONNESSIONE MULTIPLA LAMPADE (≤ 5)

INSTRUCTIONS FOR THE CONNECTION OF MULTIPLE LAMPS (≤ 5)

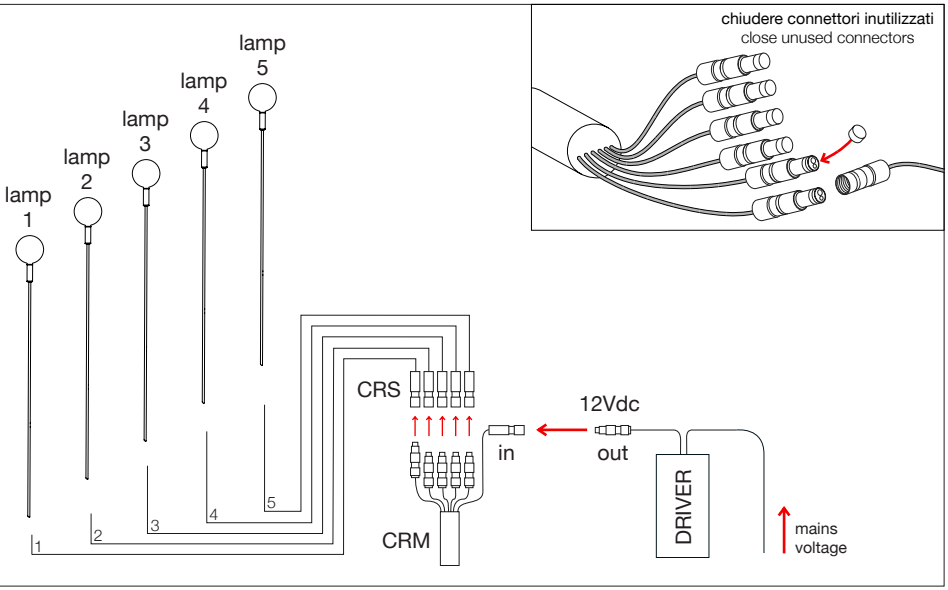

ISTRUZIONI PER CONNESSIONE MULTIPLA LAMPADE (> 5)

INSTRUCTIONS FOR THE CONNECTION OF MULTIPLE LAMPS (> 5)

chiudere connettori inutilizzati
close unused connectors

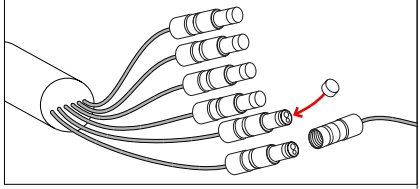

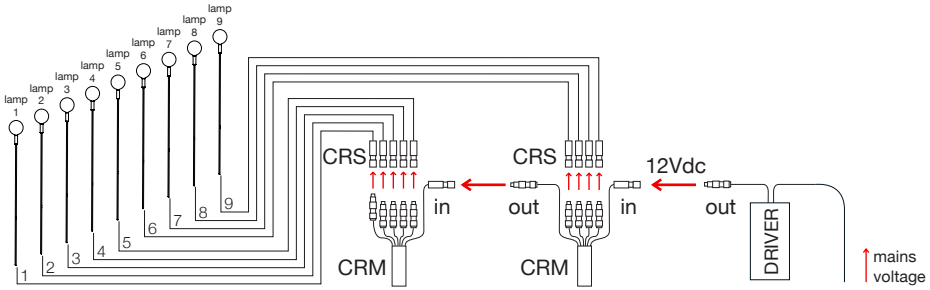

sostituzione lampadina LED
LED bulb replacement

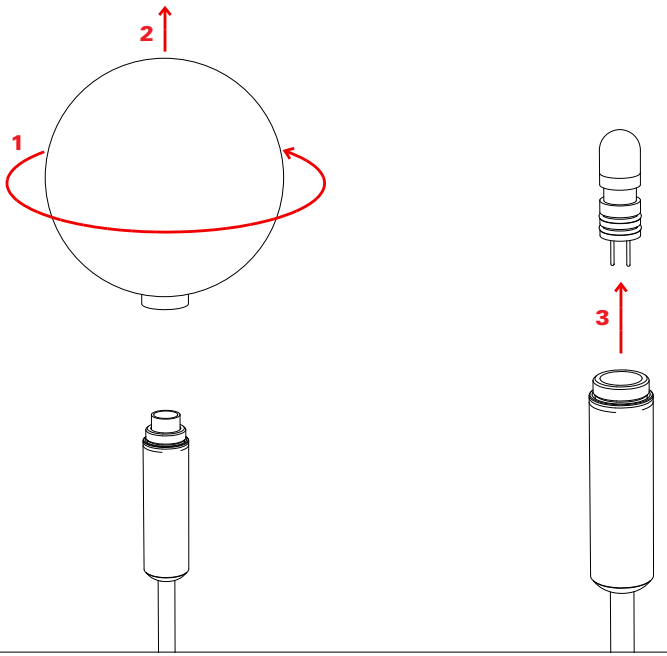

QUICK CONNECTORS

Connessione
Connection

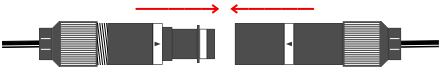

Assicurarsi del corretto orientamento dei connettori presa e spina.
Make sure the correct orientation of the Socket and Plug connector.

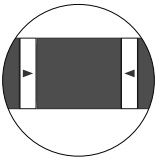

Disconnessione
Disconnect

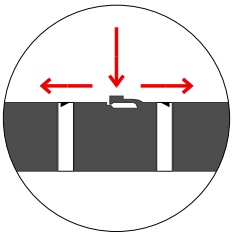

Premere a fondo il pulsante di sgancio con l'aiuto di un cacciavite a punta piatta e tirare i connettori in direzioni opposte.
Press the release button fully Press the release button with a flat-tip screwdriver and pull the connectors in opposite directions.

Catellani&Smith®

updated 09/2026_R

Questa apparecchiatura non deve essere smaltita come un normale rifiuto urbano, ma deve essere portata nel punto di raccolta appropriato per il riciclaggio di apparecchiature elettriche ed elettroniche. Provvedendo a smaltire questo prodotto in modo appropriato, si contribuisce ad evitare potenziali conseguenze negative per l'ambiente e per la salute umana, che potrebbero derivare da uno smaltimento inadeguato del prodotto. Per informazioni più dettagliate sul riciclaggio di questo prodotto, contattare l'ufficio comunale, il servizio locale di smaltimento rifiuti o il rivenditore presso il quale è stato acquistato il prodotto.

This equipment may not be treated as household waste. Instead it shall be handed over to the applicable collection point for the recycling of electrical and electronic equipment. By ensuring this product is disposed of correctly, you will help prevent potential negative consequences for the environment and human health, which could otherwise be caused by inappropriate waste handling of this product. For more detailed information about the recycling of this product, please contact your local city office, your household waste disposal or the dealer where you purchased this product.

