FRITZ HANSEN

ONELINE-S
INSTALLATION MANUAL

DESIGNED BY KASPER KJELDGAARD

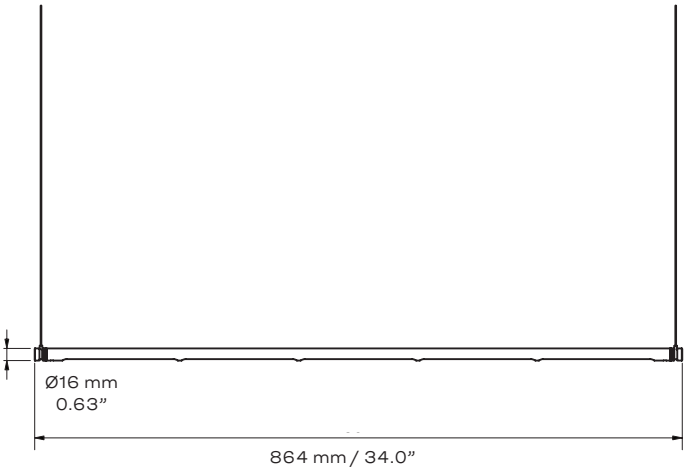

CE

Ø16
Light source:
LED MAX 26W

Cord length:
12 m / 472”

Weight:
Max. 0,630 kg / 1.4 lbs

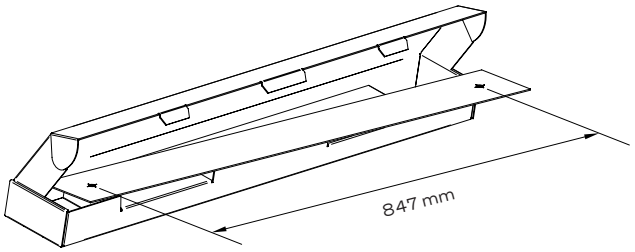

EN: Possible placements of canopy
DA: Mulige placeringer af baldakin
DE: Mögliche Platzierung des Baldachins
FR: Positionnements possibles de la rosace
ES: Posibles ubicaciones del florón
IT: Posizionamenti possibili della calotta

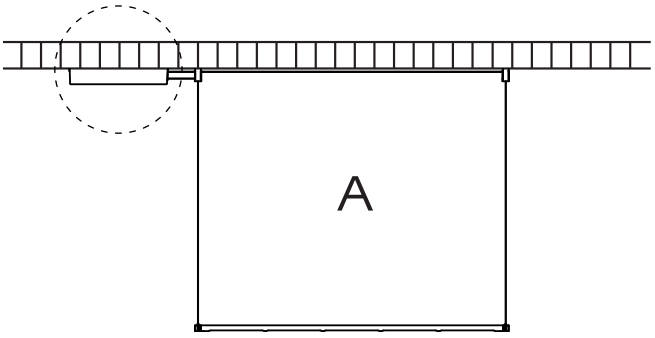

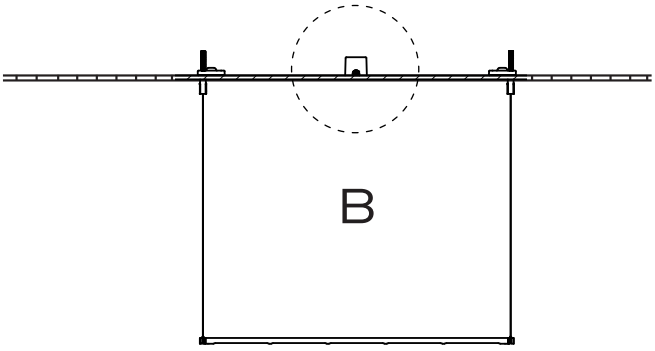

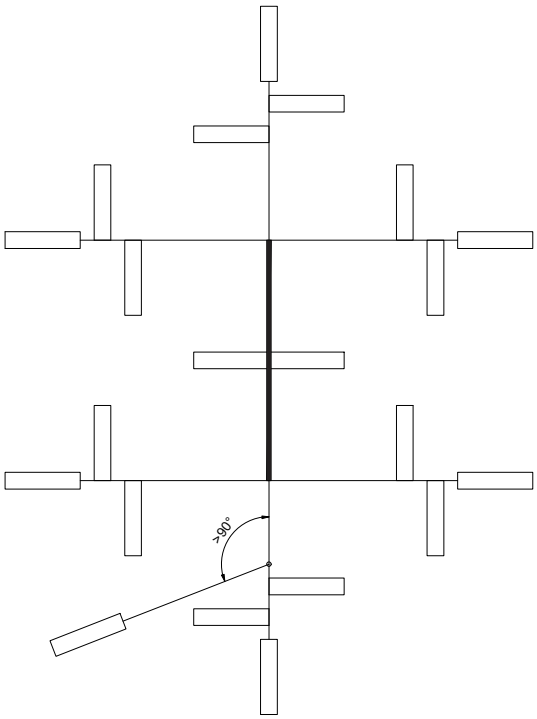

EN

MAINTENANCE
Wipe off dust with a dry soft cloth. Remove stains with a soft cloth dampened in lukewarm water with a mild detergent added. Brass cleaning products can be used on the brass parts to give it a new shine. Never use abrasives or sharp-edged tools to remove stains.

The untreated brass part will start to patinate when it is being exposed to carbon dioxide and other substances, which will result in differences in colour and surface. This is part of the product's unique look but can be polished away.

WARRANTY
This warranty does not cover damage resulting from misuse or abuse, lack of reasonable care, affixing any attachment not provided with the product, alteration of any attachments factory installed, loss of parts or subjecting the fixture to any electrical service other than specified for proper use. Damages occurring during transit are not covered by this warranty.

LIMITED WARRANTY
Fritz Hansen warrants against defects in materials or workmanship for a period of two (2) years from date of purchase for use, and agrees to repair or at our option replace a defective unit without charge.

DAMAGE
If the external flexible cable or cord of this luminaire is damaged, it shall be exclusively replaced by the manufacturer or his service agent or a similar qualified person in order to avoid a hazard. The light source contained in this luminaire shall only be replaced by the manufacturer or his service agent or a similar qualified person.

DE

PFLEGE
Wischen Sie Staub mit einem trockenen, weichen Tuch ab. Entfernen Sie Flecken mit einem weichen Tuch, das in lauwarmes Wasser mit mildem Reinigungsmittel getaucht wurde. Spezielle Messingreinigungsmittel können auf die Messingteile aufgetragen werden, um ihnen neuen Glanz zu verleihen. Verwenden Sie niemals Scheuermittel oder scharfkantige Werkzeuge, um Flecken zu entfernen.

Das unbehandelte Messing der Leuchte wird Patina bekommen sobald es Kohlendioxid und anderen Substanzen ausgesetzt wird. Dieser Prozess führt zu Veränderungen in Farbe und Oberfläche. Diese Veränderung ist ein Teil des einzigartigen Aussehens des Produktes, kann jedoch auch durch sanftes polieren, entfernt werden.

GARANTIE
Die Garantie erstreckt sich nicht auf Schäden, die durch unsachgemäße Anwendung, mangelnde Instandhaltung oder Einbau nicht im Lieferumfang enthaltener Teile, technische Veränderungen, Verlust von Teilen oder Anschluss an eine nicht dem Zweck entsprechende Stromversorgung entstanden sind. Transportschäden fallen nicht unter diese Garantie.

BESCHRÄNKTE GEWÄHRLEISTUNG DIE FA.
Fritz Hansen leistet zwei (2) Jahre Garantie auf alle Material- und Herstellungsfehler (ab dem Verkaufsdatum) und behält sich vor, die Lampe zu reparieren oder ohne Berechnung umzutauschen.

BESCHÄDIGUNG
Wenn das externe flexible Kabel dieser Leuchte beschädigt ist, darf es nur vom Hersteller selbst oder seinem Dienstleister oder einer ähnlich qualifizierten Person ersetzt werden, um eine Gefährdung zu vermeiden. Die in dieser Leuchte enthaltene Lichtquelle darf nur vom Hersteller, dessen Kundendienst oder ähnlich qualifiziertem Personal ausgetauscht werden.

ES

MANTENIMIENTO
Elimine los restos de polvo con un trapo seco y suave. Elimine las manchas utilizando un trapo suave humedecido en agua tibia con un poco de detergente suave. Los productos de limpieza de latón se pueden usar en las piezas de latón para darle un nuevo brillo. Nunca use abrasivos o herramientas de bordes afilados para eliminar las manchas.

La parte de latón sin tratar comenzará a patinarse cuando se exponga al dióxido de carbono y a otras sustancias, lo que dará como resultado diferencias en el color y la superficie. Esto es parte del aspecto único del producto, pero se puede pulir.

GARANTIA
Esta garantía no cubre daños causados por uso inapropiado o abuso, falta de atención razonable (ver arriba), la conexión de cualquier accesorio no suministrado con el producto. Los productos no deben manipularse de ninguna manera. Recuerde que al manipularlos podría poner en peligro su seguridad. Fritz Hansen declina cualquier responsabilidad derivada de la manipulación de los productos. Los daños ocurridos durante el tránsito no están cubiertos por esta garantía.

GARANTÍA LIMITADA
Fritz Hansen garantiza esta unidad contra defectos de materiales o de fabricacion durante un período de dos (2) años a partir de la fecha de compra, y acepta reparar u, otra opcion, reemplazar una unidad defectuosa sin cargo.

DAÑOS
Si el cable o cordón flexible externo de este luminario está dañado, deberá ser reemplazado exclusivamente por el fabricante o su agente de servicio u otra persona similarmente cualificada a fin de evitar un riesgo. La Fuente de luz dentro de esta lámpara solo debe ser reemplazada por el fabricante, el servicio al cliente del revendedor o personal cualificado.

DA

VEDLIGEHOLDELSE
Støv tørres væk med en tør, blød klud, mens pletter fjernes med en blød klud, der er fugtet i lunkent vand tilsat et mildt vaskemiddel. Messingrensecreme kan bruges på messingdelene for at tilføje ny glans. Brug aldrig slibemidler eller skarpe kanter til at fjerne pletter.

Den ubehandlede messing begynder at patinere, når den udsættes for kuldioxid og andre stoffer, hvilket vil resultere i forskelle på farve og overfalde. Dette er en del af produktets unikke udseende, men kan poleres væk.

GARANTI
Garantien dækker ikke skader forårsaget ved fejlagtig anvendelse eller mishandling af lampen, manglende pleje,påføring af uautoriserede dele, forandring af det fabriksfærdige produkt eller dele deraf, mistede dele eller tilslutning af produktet på anden vis end foreskrevet. Beskadigelse under transporten dækkes ikke af denne garanti.

BEGRÆNSET GARANTI
Fritz Hansen garanterer for mangler eller fejl i produktet eller i den håndværksmæssige udførelse i op til to (2) år fra anskaffelsesdatoen, og udfører reparation eller vælger efter eget valg at bytte enheden uden omkostninger.

BESKADIGELSE
Hvis lampens udvendige ledning bliver beskadiget skal der, for at undgå en farlig situation, rettes henvendelse til producenten, service agenten eller anden lignende kvalificeret person for udskiftning af denne. Lyskilden i denne lampe må kun udskiftes af producenten eller serviceagenten eller lignende kvalificeret person.

FR

ENTRETIEN
Essuyez la poussière avec un chiffon doux et sec. Enlevez les taches avec un chiffon doux, humidifié à l'eau savonneuse tiède. Les produits de nettoyage pour le laiton peuvent être utilisés pour leur donner un nouvel éclat. N'utilisez jamais d'abrasifs ou d'outils tranchants pour enlever les taches.

La partie en laiton non traitée commencera à patiner lorsqu'elle sera exposée au dioxyde de carbone et à d'autres substances, ce qui entraînera des différences de couleur et de surface. Cela fait partie de l'aspect unique du produit mais peut être poli.

GARANTIE
Cette guarantie ne couvre pas les dégâts résultant d'un usage incorrect ou abusif, d'un manque d'entretien raisonnable, du rajoût d'accessoires non fournis avec le produit. Les produits ne doivent en aucun cas être modifiés. Toute modification peut compromettre la sécurité. Fritz Hansen décline toute résponsabilité des produits modifiés. Cette guarantie ne couvre pas les dégâts survenus en cours de transport.

GARANTIE LIMITÉE
Fritz Hansen garantit ses appliques contre les défauts de matières ou de fabrication pendant une période de deux (2) ans à compter de la date de l'achat et accepte de réparer ou, à son choix, de remplacer gratuitement un appareil défectueux.

DOMAGE
Si le câble ou cordon flexible externe du luminaire est endommagé, le faire réparer exclusivement par le fabricant, un prestataire de services agréé par le fabricant ou toute autre personne qualifiée similaire afin de prévenir tout risque. L'ampoule utilisée pour ce luminaire ne doit être remplacée que par le fabricant, ou par un électricien certifié.

IT

MANUNTENZIONE
Pulire la polvere con uno straccio soffice e asciutto. Rimuovere le macchie con uno straccio sofficie inumidito in acqua tiepida eventualmente diluita con un detergente delicato. Per ridare lucentezza alle parti in ottone possono essere usati i prodotti in commercio per la pulizia dell'ottone. Non usare mai alcun oggetto abrasivo o con bordi taglienti per rimuovere macchie.

Le parti in ottone non trattate assumono una patina quando esposte al biossido di carbonio e ad altre sostanze, che può essere di differenti colori e superficie. Questa è una caratterestica unica del prodotto, ma può essere rimossa.

GARANZIA
Questa garanzia non copre i danni causati da uso improprio o abuso, mancanza di relativa cura, apposizione di eventuali accessori o etichette non forniti con il prodotto, alterazione di eventuali accessori o etichette installati in produzione, perdita di parti o assoggettamento dell'apparecchiatura a servizi elettrici diversi da quelli specificati per l'uso corretto. I danni che si verificano durante il trasporto non sono coperti da questa garanzia.

GARANZIA LIMITATA
Fritz Hansen copre con garanzia i difetti nei materiali o dovuti alla produzione per un periodo di due (2) anni dalla data di acquisto per l'uso, e accetta di riparare o, a propria discrezione, sostituire un'unità difettosa senza addebito.

DANNI
Se il cavo o il cavo flessibile esterno di questa lampada è danneggiato, deve essere sostituito esclusivamente dal produttore o dal suo agente di assistenza o da una persona qualificata per evitare un pericolo. La lampadina contenuta in questa lampada deve essere cambiata solo dal produttore, da un centro di assistenza oppure da personale qualificato.

FRITZ HANSEN

ONELINE-S
INSTALLATION TYPE A (C/W ZIGBEE)

DESIGNED BY KASPER KJELDGAARD

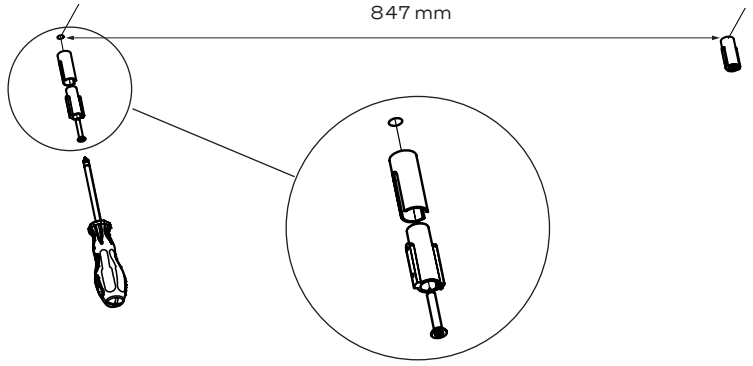

1

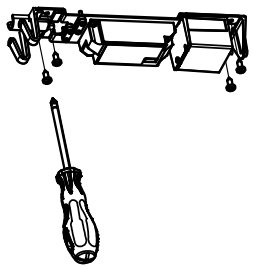

2

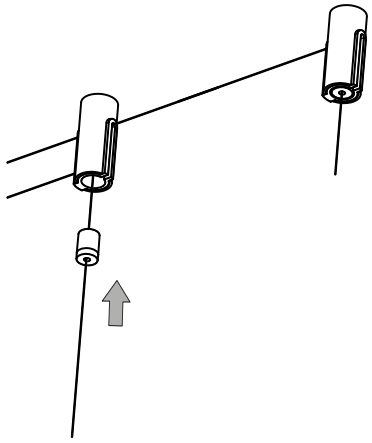

3

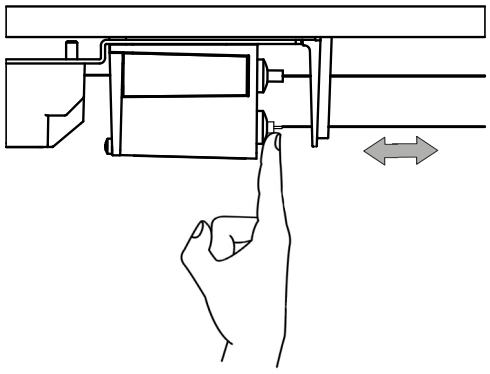

4

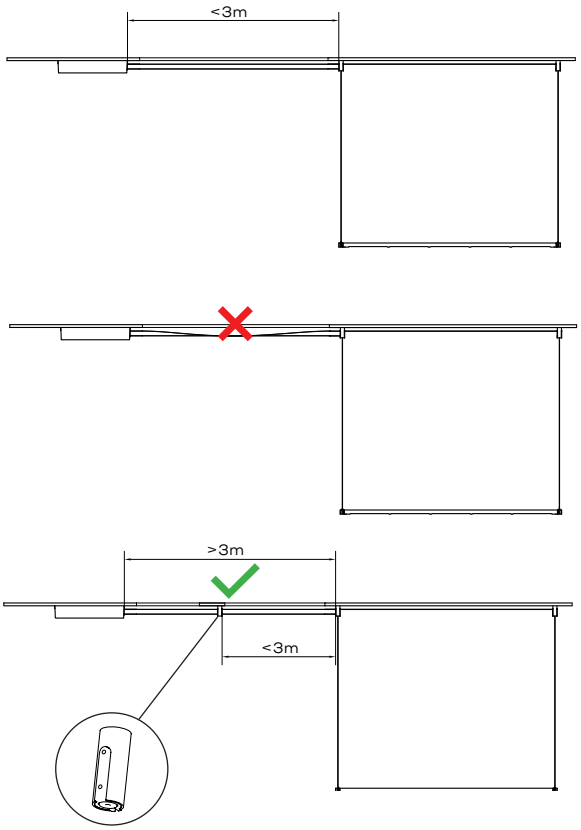

FRITZ HANSEN

ONELINE-S
INSTALLATION TYPE A (C/W ZIGBEE)

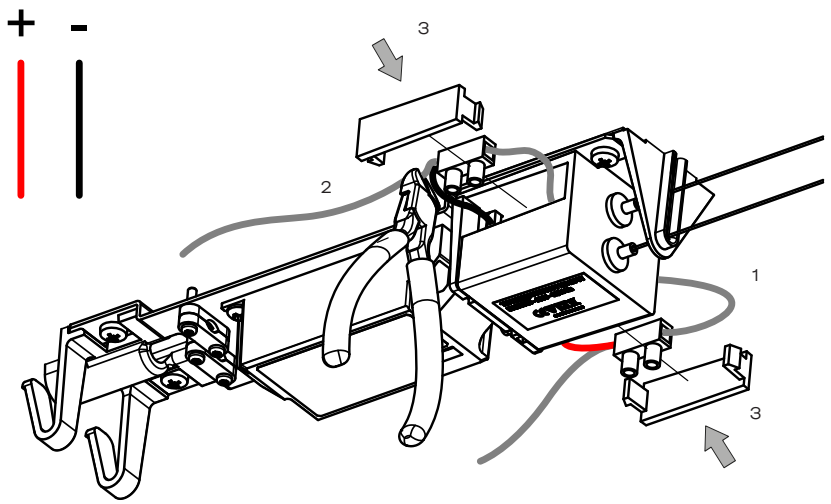

5

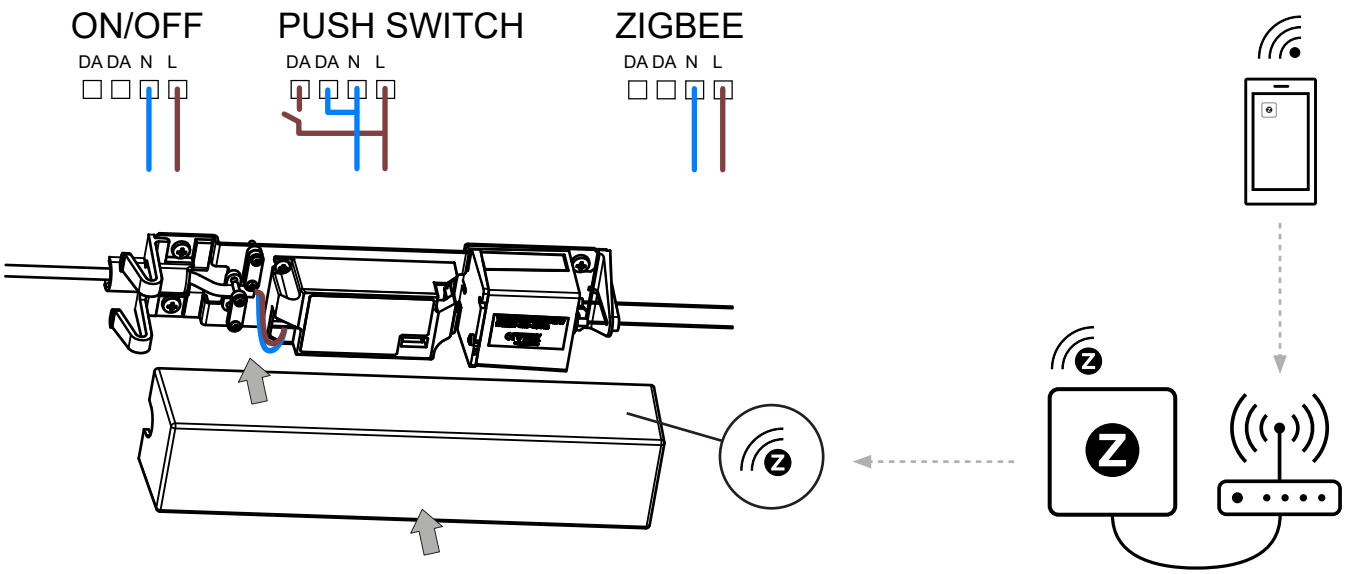

6

7

FRITZ HANSEN

ONELINE-S
INSTALLATION TYPE B (C/W ZIGBEE)

DESIGNED BY KASPER KJELDGAARD

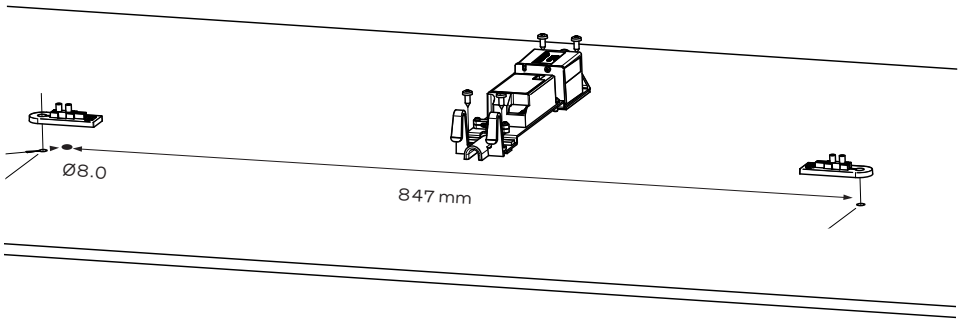

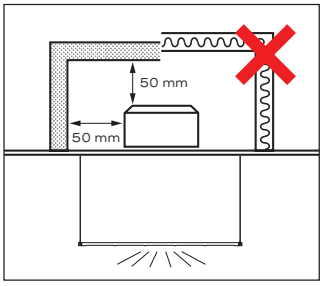

1

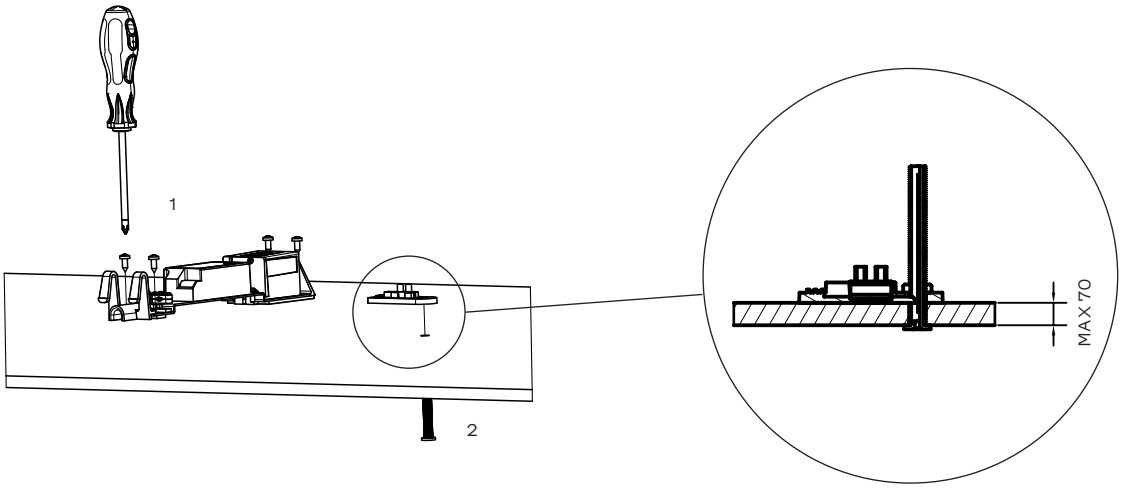

2

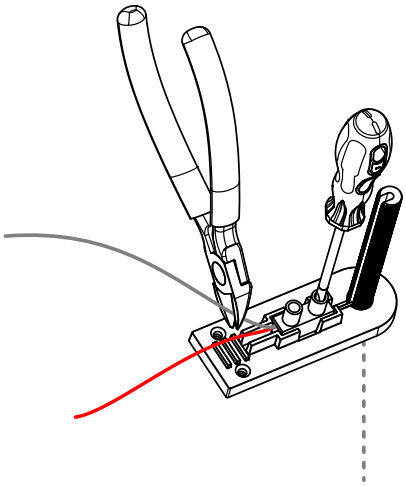

3

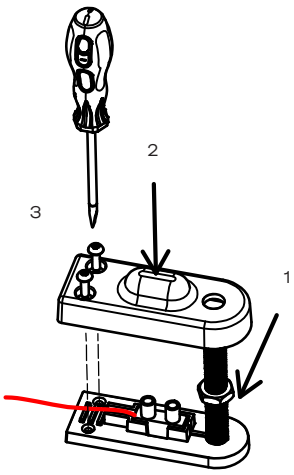

4

FRITZ HANSEN

ONELINE-S
INSTALLATION TYPE B (C/W ZIGBEE)

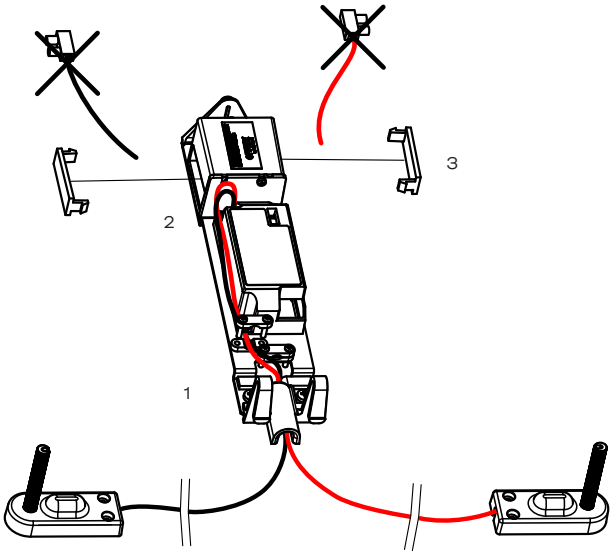

5

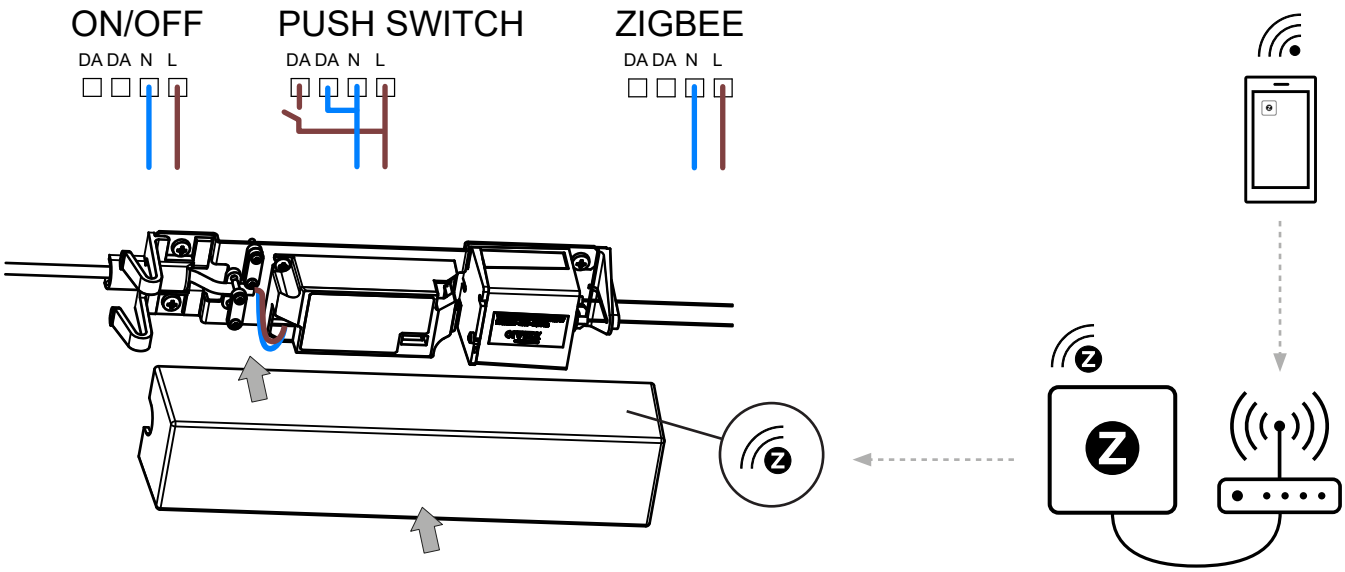

6

7

FRITZ HANSEN

ONELINE-S
INSTALLATION CONNECTOR

DESIGNED BY KASPER KJELDGAARD

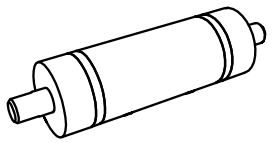

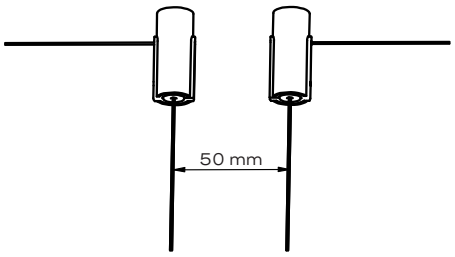

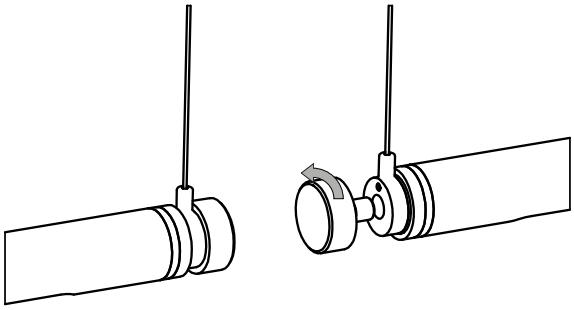

1

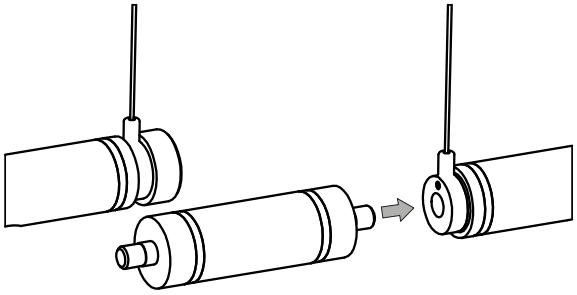

2

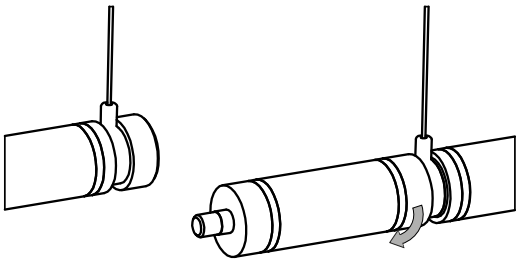

3

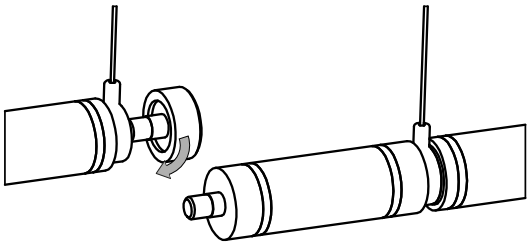

4

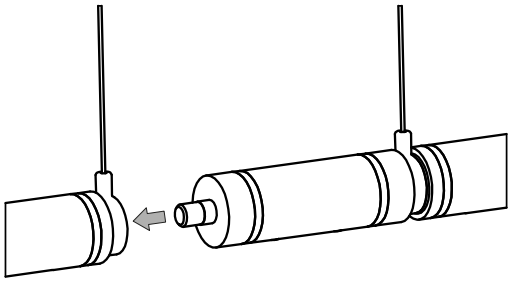

5

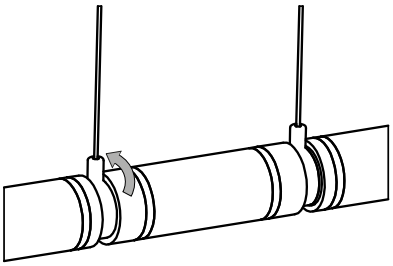

6