NEW PERSPECTIVES ON SCANDINAVIAN DESIGN

STACKED STORAGE SYSTEM — ASSEMBLY

— Julien De Smedt

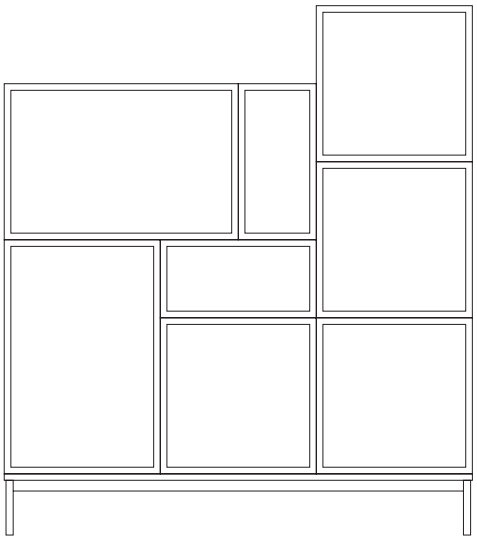

muuto

CONTENT — INDHOLD — INHALT — CONTENU — CONTENIDO

Stacked Podium

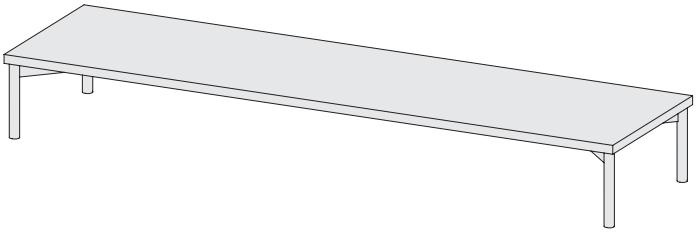

x 7

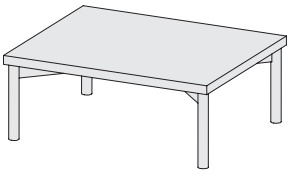

x 4

Stacked Top Plate

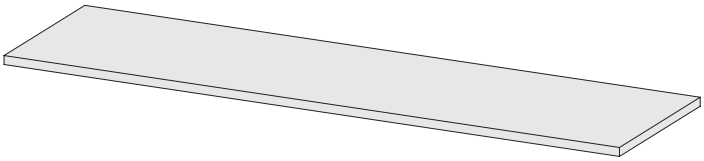

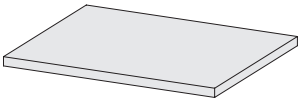

Stacked Plinth

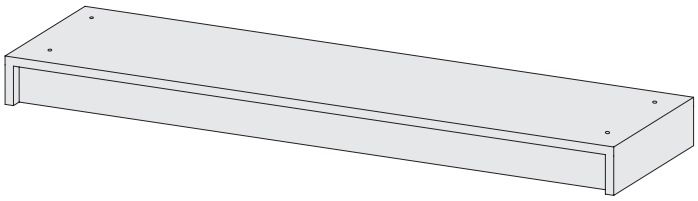

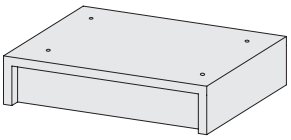

Stacked Shelf

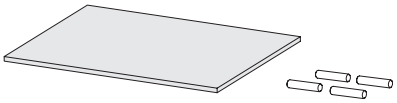

Stacked Shelf Insert

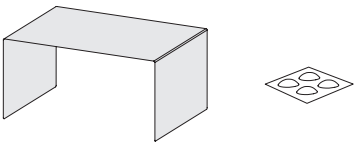

Stacked Open Module

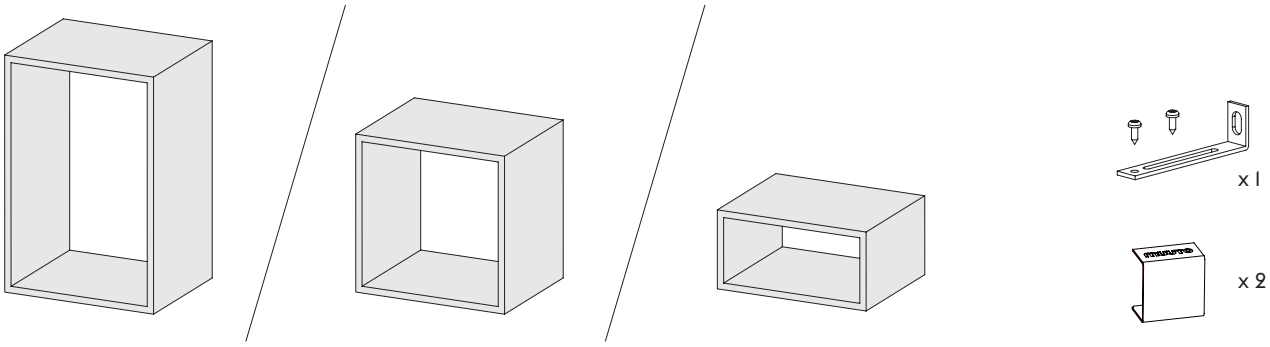

Stacked Open Module w. Backboard

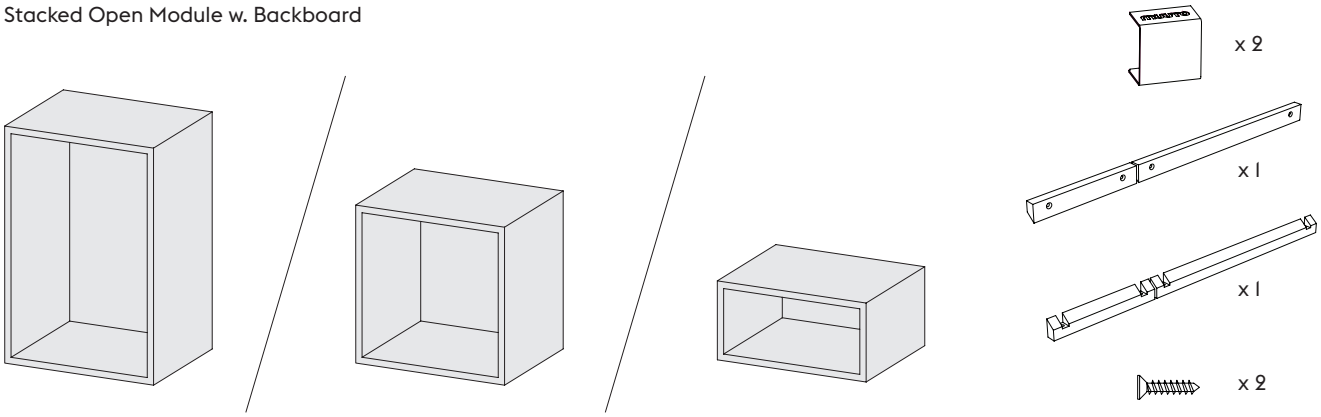

Stacked Module w. Door

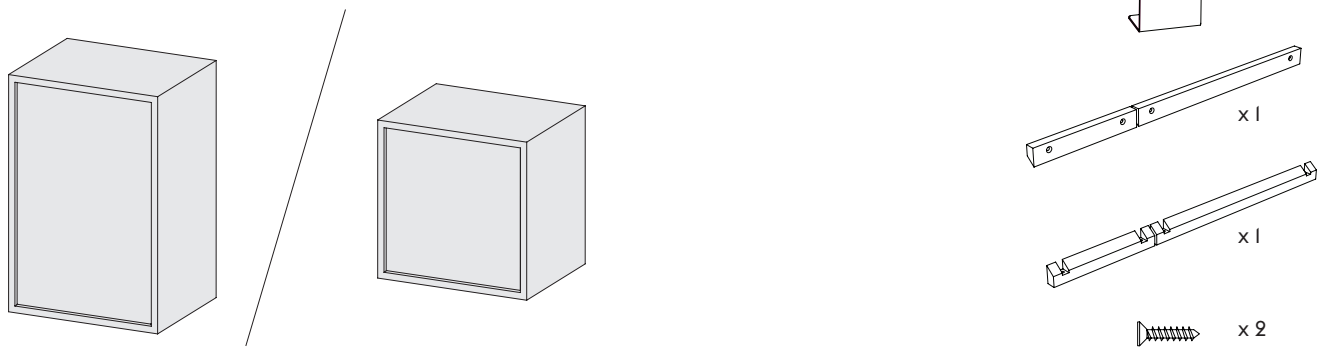

EN **For maximum stability in your Stacked Storage System, please carefully read and fully adhere to the following guidelines when assembling your storage system.**

PLACING THE STACKED CLIPS
Each Stacked Module includes two Stacked Clips. As a general rule, attach one clip to the front and one to the back of the module. When placing a Stacked clip on the backside of a Stacked Module with a Door, you must always position it at the bottom, both at the front and back.

When setting up a Stacked Storage System on a Podium or Plinth, attach clips to the bottom of each connected module on both the front and back. Additional clips can be purchased separately to increase the system's stability.

DK **Du opnår maksimal stabilitet i dit Stacked reolsystem, hvis du læser følgende retningslinjer grundigt igennem, før du samler systemet.**

PLACERING AF STACKED CLIPS
Der følger to Stacked clips med hvert Stacked modul. Som udgangspunkt skal én clips fastgøres foran og én clips bag på modulet. Når du placerer en Stacked clips på bagsiden af et Stacked modul med dør, skal du altid placere den i bunden – både foran og bagpå.

Når du opsætter et Stacked reolsystem på et podium eller en sokkel, skal clipsene nederst på hvert enkelt modul fastgøres både foran og bagpå. Yderligere clips til at sikre systemets stabilitet kan købes separat.

DE **Um maximale Stabilität Ihres Stacked Storage Systems zu gewährleisten, müssen Sie beim Aufbau des Systems die folgenden Hinweise sorgfältig lesen und vollständig beachten.**

PLATZIERUNG DER STACKED CLIPS
Alle Stacked Modules werden mit zwei Stacked Clips geliefert. Als allgemeine Regel gilt: einen Clip an der Vorderseite und einen an der Rückseite des Moduls anbringen. Beim Anbringen eines Stacked Clips auf der Rückseite eines Stacked Moduls mit einer Tür muss dieser stets an der Unterseite platziert werden, sowohl auf der Vorder- als auch auf der Rückseite.

eim Aufstellen eines Stacked Storage System auf einem Podest oder Sockel müssen Sie Clips an der Unterseite jedes verbundenen Moduls sowohl auf der Vorder- als auch auf der Rückseite anbringen. Um die Stabilität des Systems zu erhöhen, können Sie zusätzliche Clips separat erwerben.

FR **Pour assurer une stabilité maximale à votre système d'étagère Stacked, veuillez lire attentivement et respecter les consignes suivantes lorsque vous assemblez votre système d'étagère.**

MONTAGE DES CLIPS STACKED
Chaque module Stacked est livré avec deux clips Stacked. En règle générale, vous devez fixer un clip à l'avant et un clip à l'arrière du module. Lorsque vous fixez un clip Stacked à l'arrière d'un module Stacked à porte, vous devez toujours le placer en bas, tant à l'avant qu'à l'arrière.

Lorsque vous installez un système à étagère Stacked sur un podium ou une plinthe, fixez les clips dans le bas de chaque module connecté, tant à l'avant qu'à l'arrière. Des clips supplémentaires peuvent être achetés séparément afin d'améliorer la stabilité du système.

ES **Para obtener la máxima estabilidad en su sistema de almacenamiento Stacked, lea atentamente y siga en su totalidad las siguientes directrices de montaje.**

COLOCACIÓN DE LOS CLIPS STACKED
Cada módulo Stacked incluye dos clips Stacked. Como norma general, coloque un clip en la parte delantera y otro en la parte trasera del módulo. Cuando coloque un clip Stacked en la parte trasera de un módulo Stacked con puerta, debe ponerlo siempre en la parte inferior, tanto en la parte delantera como en la trasera.

Al instalar un sistema de almacenamiento Stacked en un podio o pedestal, coloque los clips en la parte inferior de cada módulo conectado, tanto en la parte delantera como en la trasera. Se pueden adquirir clips adicionales por separado para aumentar la estabilidad del sistema.

EN WARNING! To prevent furniture tip-over, it is strongly recommended that all Stacked Storage System configurations be secured to a wall using the provided wall mounts. Wall mounting screws are not included. Refer to the wall mounting guide at the end of this manual or online at download.muuto.com

BG ПРЕДУПРЕЖДЕНИЕ: За да се предотврати преобръщане на мебелите, настоятелно препоръчваме всички конфигурации на Модулната система за съхранение да бъдат закрепени към стена с предоставените стенни крепежни елементи. Винтове за стенен монтаж не са включени. Вижте ръководството за стенен монтаж в края на настоящото ръководство или онлайн на download.muuto.com

CS VAROVÁNÍ! Aby se nábytek nepřevrátil, důrazně doporučujeme všechny konfigurace stohovaného úložného systému připevnit ke stěně pomocí dodaných nástěnných držáků. Šrouby pro montáž na stěnu nejsou součástí balení. Více informací najdete v pokynech k montáži na stěnu na konci této příručky nebo online na adrese download.muuto.com

ET HOIATUS! Mööbli ümbermineku vältimiseks on tungivalt soovitatav kõik Stacked hoiusüsteemi konfiguratsioonid kinnitada kaasasolevate seinakinnituste abil seina külge. Seinale kinnitamise kruvid ei kuulu komplekti. Vaadake seinale paigaldamise juhiseid selle juhendi lõpus või veebis aadressil download.muuto.com

EL ΠΡΟΕΙΔΟΠΟΙΗΣΗ! Για να εμποδίσετε ανατροπή του επίπλου συνιστάται έντονα όλες οι διαμορφώσεις του συστήματος αποθήκευσης σε στοίβα να ασφαλίζονται σε έναν τοίχο με τη χρήση των παρεχόμενων στηριγμάτων τοίχου. Οι βίδες επιτοίχιας στερέωσης δεν περιλαμβάνονται. Ανατρέξτε στον οδηγό εγκατάστασης στον τοίχο στο τέλος του παρόντος εγχειριδίου ή online στο download.muuto.com

GA RABHADH! Chun troscán ag titim chun tosaigh a chosc, moltar go láidir gach cumraíocht den Chóras Stórála Cruachta a dhaingniú de bhalla ag baint úsáide as na lúibíní balla a chuirtear ar fáil. Níl na scriúnna daingnithe balla san áireamh. Féach an treoir maidir le daingniú balla ag deireadh an lámhleabhair seo nó ar líne ag download.muuto.com

HR UPOZORENJE! Kako biste spriječili prevrtanje namještaja, snažno se preporučuje da se sve konfiguracije složenog sustava za pohranu pričvrste na zid pomoću isporučenih zidnih nosača. Vijci za zidnu montažu nisu uključeni. Pogledajte vodič za zidnu montažu na kraju ovog priručnika ili online na download.muuto.com

IT ATTENZIONE! Per evitare che il ribaltamento dei mobili, si consiglia vivamente di fissare alla parete tutte le configurazioni del sistema di stoccaggio impilato utilizzando i supporti murali forniti. Le viti di montaggio a parete non sono incluse. Fare riferimento alla guida relativa al montaggio a parete disponibile alla fine di questo manuale oppure online su download.muuto.com

LV BRĪDINĀJUMS! Lai izvairītos no mēbeļu apgāšanās, ieteicams visus Stacked Storage sistēmas konfigurācijas elementus piestiprināt pie sienas ar komplektā iekļautajiem sienas stiprinājumiem. Skrūves montāžai pie sienas nav iekļautas. Papildu informāciju skatiet sienas montāžas vadlīnijās šīs pamācības beigās vai tiešsaistē download.muuto.com

LT DĖMESIO! Kad baldai nenuvirstų, primygtinai rekomenduojame visas „Stacked Storage System“ konfigūracijas pritvirtinti prie sienos naudojant pridedamus sieninius laikiklius. Tvirtinimo prie sienos varžtai nepridėti. Tvirtinimo prie sienos instrukciją žr. šio vadovo pabaigoje arba internete adresu download.muuto.com

HU FIGYELMEZTETÉS! A bútorok felborulásának megakadályozása érdekében erősen ajánlott, hogy az összes egymásra rakott tárolórendszer-konfigurációt a szállított fali tartókkal rögzítsék a falhoz. A falra szereléshez szükséges csavarokat nem biztosítjuk a termékhez. Lásd a falra szerelési útmutatót a jelen kézikönyv végén, vagy online a download.muuto.com webhelyen

MT TWISSIJA! Sabiex jiġi evitat li l-ġħamara tinqaleb, huwa rrakkomandat ħafna li l-konfigurazzjonijiet kollha tas-Sistema ta' Ħażna fuq Xulxin jitwaħħlu sew ma' ħajt bl-użu tal-muntaturi tal-ħajt ipprovduti. Il-viti għall-immuntar mal-ħajt mhumiex inklużi. Irreferi għall-gwida dwar l-immuntar mal-ħajt fi tmiem dan il-manwal jew online fuq download.muuto.com

NL WAARSCHUWING! Om omvallend meubilair te voorkomen wordt het sterk aanbevolen om alle stapelopslagsystemen te monteren op een muur met de bijgeleverde wandbeugels. Wandmontageschroeven zijn niet inbegrepen. Raadpleeg de wandmontagegids achterin deze handleiding of online op download.muuto.com

PL OSTRZEŻENIE! Aby zapobiec przewróceniu się mebli, zdecydowanie zaleca się mocowanie wszystkich konfiguracji systemu Stacked Storage System do ściany za pomocą dostarczonych mocowań ściennych. Śruby montażowe nie są dołączane do zestawu. Zapoznaj się z instrukcją mocowania do ściany znajdującą się na końcu ten instrukcji lub w Internecie pod adresem download.muuto.com

PT AVISO! Para evitar que os móveis tombem, recomenda-se vivamente que todas as configurações do Sistema de Armazenamento por Empilhamento sejam fixadas a uma parede utilizando os suportes de parede fornecidos. Os parafusos de montagem na parede não estão incluídos. Consulte o guia de montagem em parede no final deste manual ou online em download.muuto.com

RO AVERTISMENT! Pentru a evita răsturnarea mobilei, vă recomandăm insistent ca toate configurațiile de sisteme de depozitare Stacked să fie fixate de un perete, cu ajutorul elementelor de montare pe pereți. Șuruburile pentru montare pe perete nu sunt incluse. Vă invităm să consultați ghidul de montare pe perete, disponibil la finalul acestui manual sau online, la adresa download.muuto.com

SK POZOR! Aby sa predišlo prevráteniu nábytku, dôrazne sa odporúča, aby boli všetky konfigurácie stohovaného úložného systému pripevnené k stene pomocou dodaných držiakov na stenu. Skrutky na upevnenie na stenu nie sú súčasťou balenia. Pozrite si príručku montáže na stenu na konci tohto návodu alebo online na download.muuto.com

SL OPOZORILO! Za preprečitev prevračanja pohištva se močno priporoča pritrditev vseh konfiguracij prilagodljivega shranjevalnega sistema (ang. Stacked Storage System) na steno s priloženimi stenskimi nosilci. Vijaki za pritrditev na steno niso priloženi. Glejte navodila za pritrditev na steno na koncu tega priročnika ali v spletu na naslovu download.muuto.com

FI VAROITUS! Jotta huonekalut eivät pääse kaatumaan, on erittäin suositeltavaa kiinnittää kaikki Stacked Storage System -kokoonpanot seinään toimitukseen sisältyvillä seinäkiinnikkeillä. Seinäkiinnitykseen käytettävät ruuvit eivät sisälly toimitukseen. Katso seinäkiinnitysohjeet tämän käsikirjan lopusta tai verkosta osoitteesta download.muuto.com

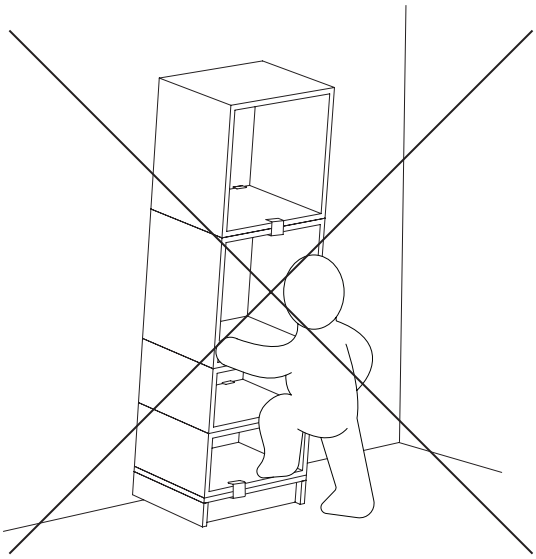

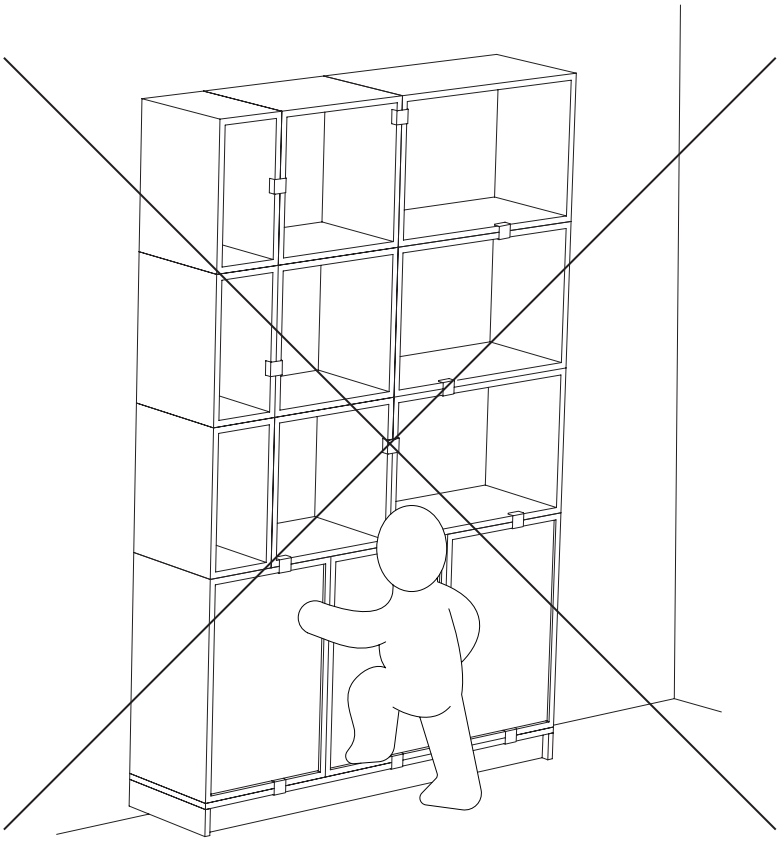

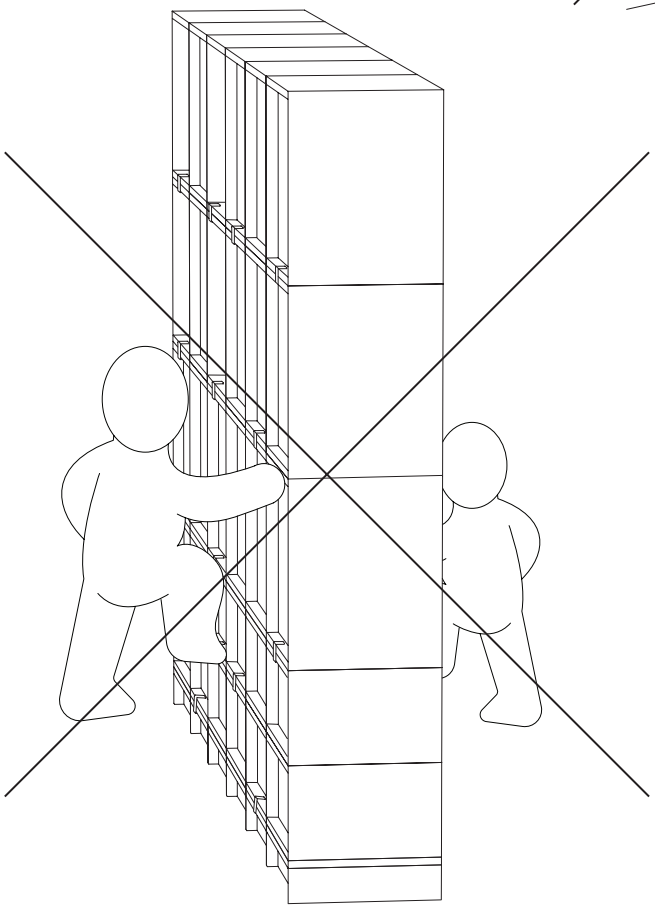

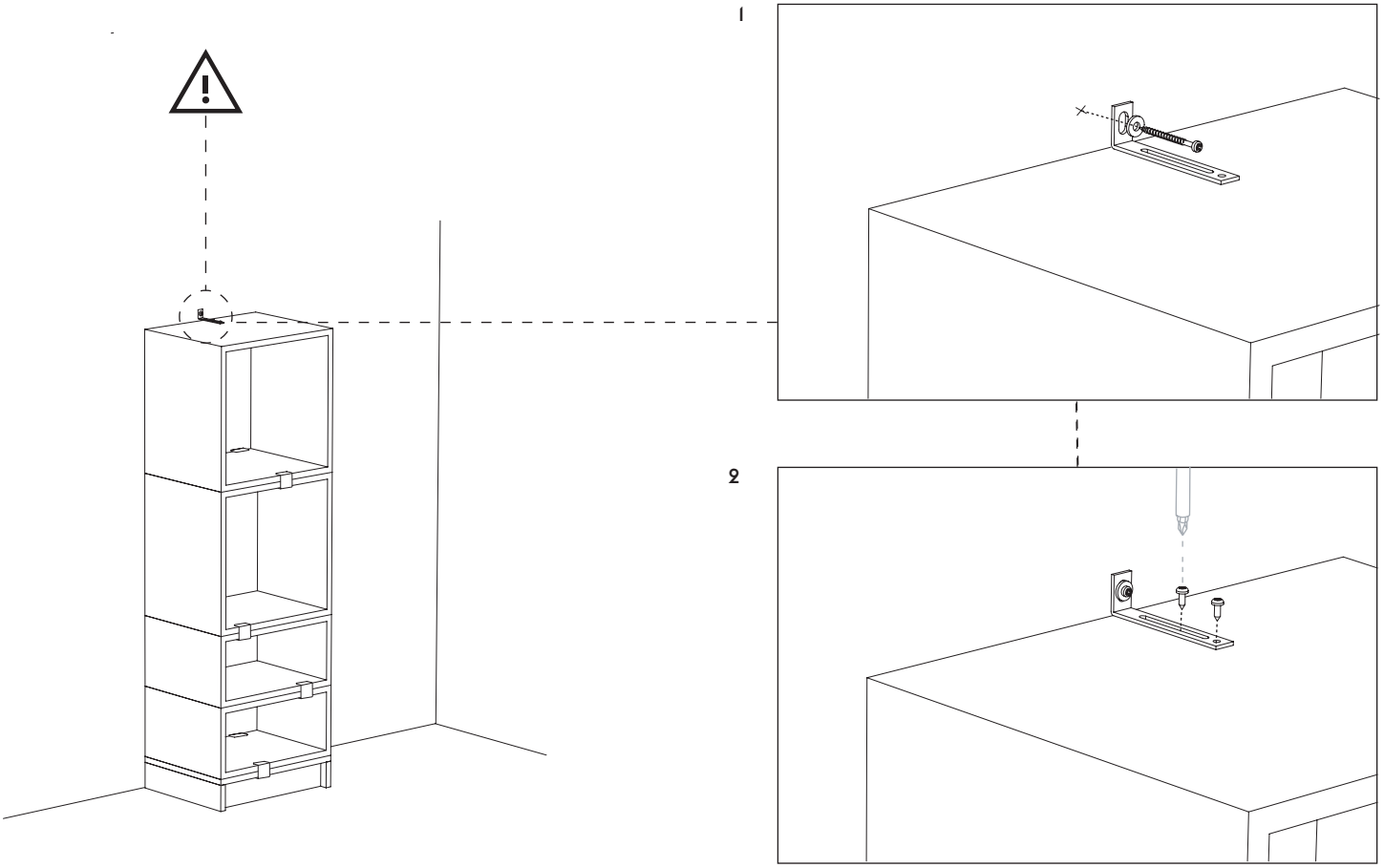
1
2

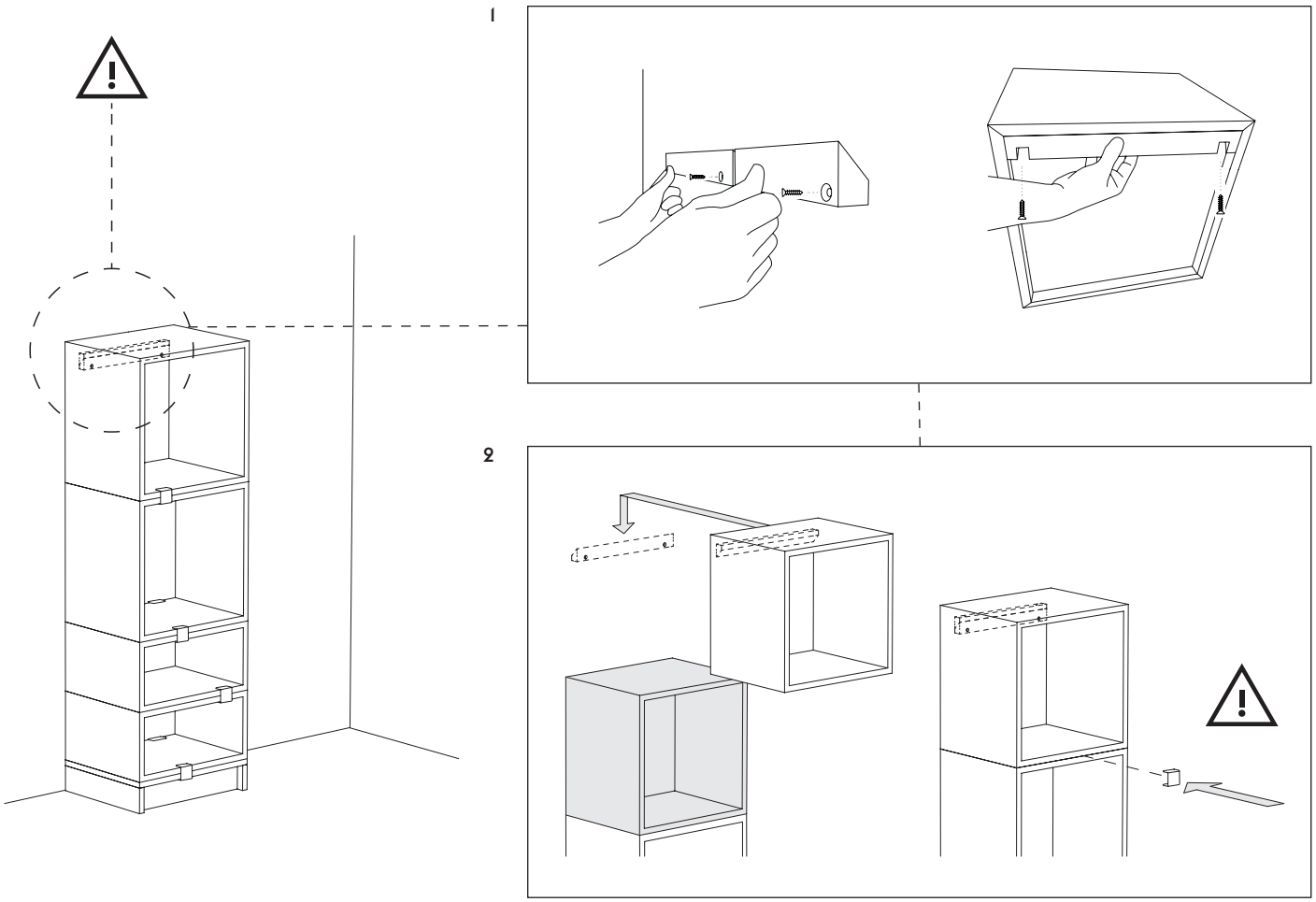
1
2

1

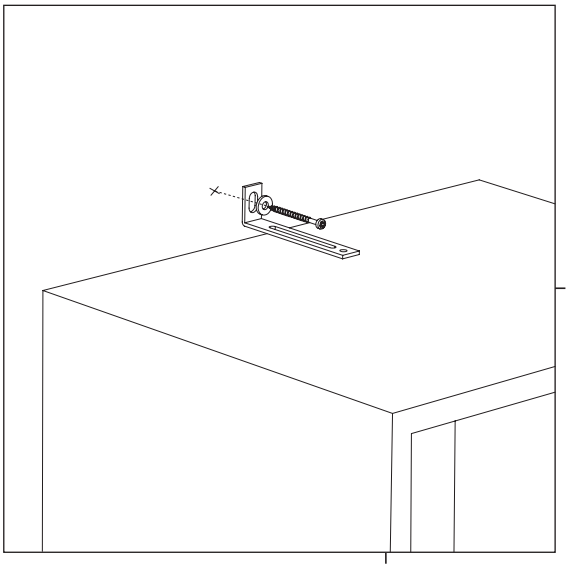

2

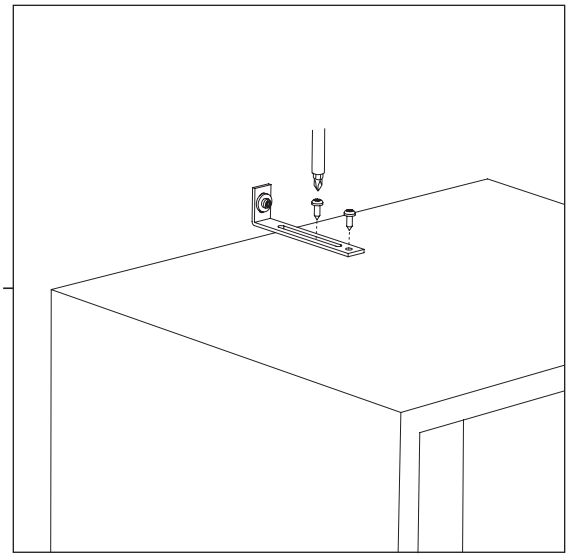

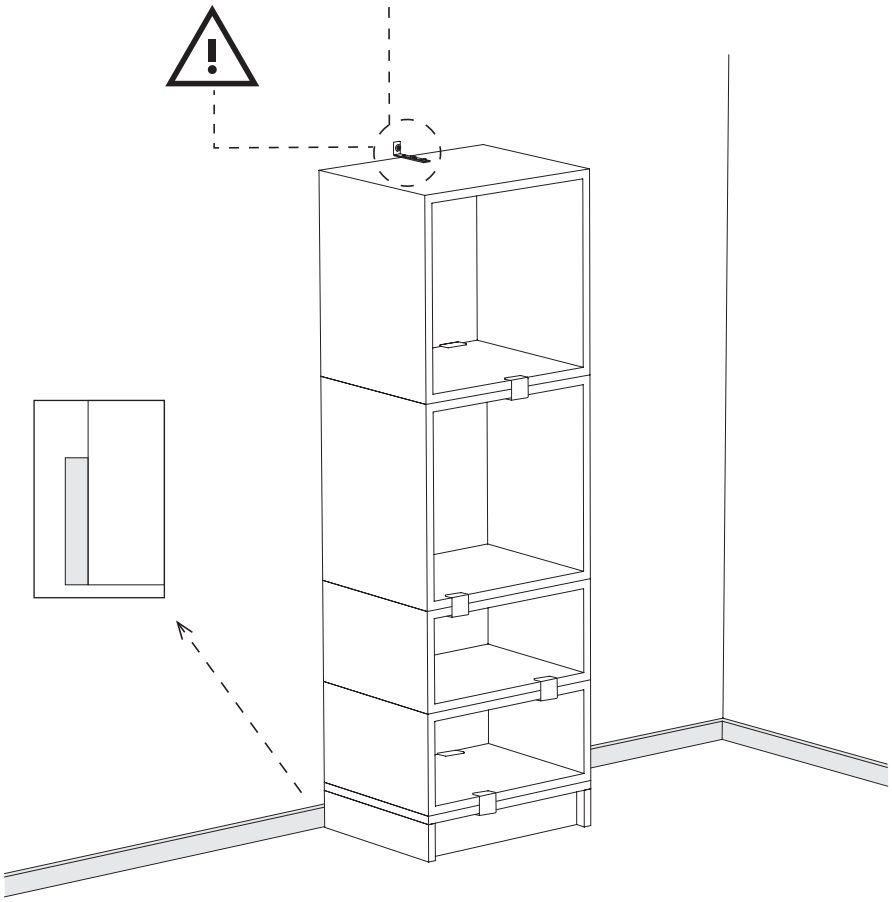

1

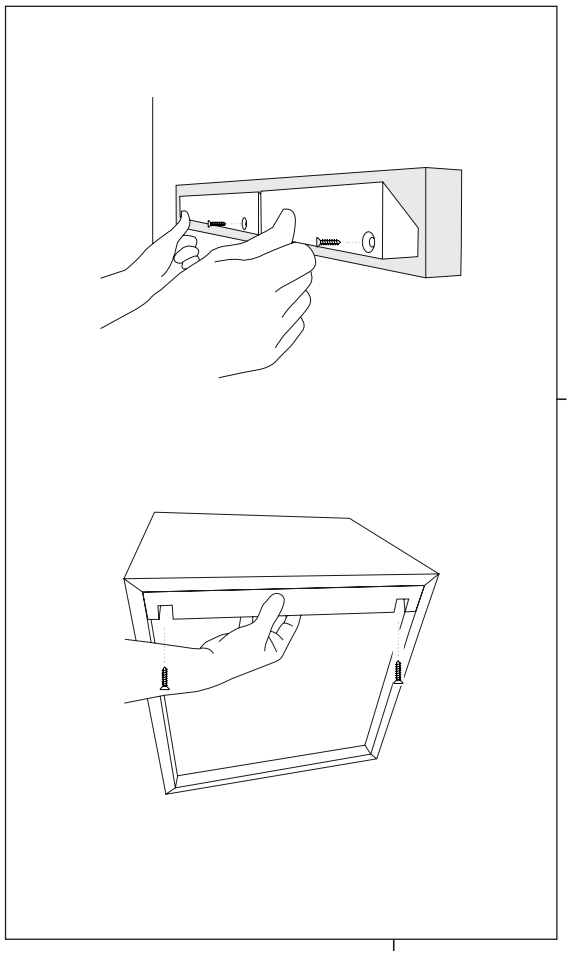

2

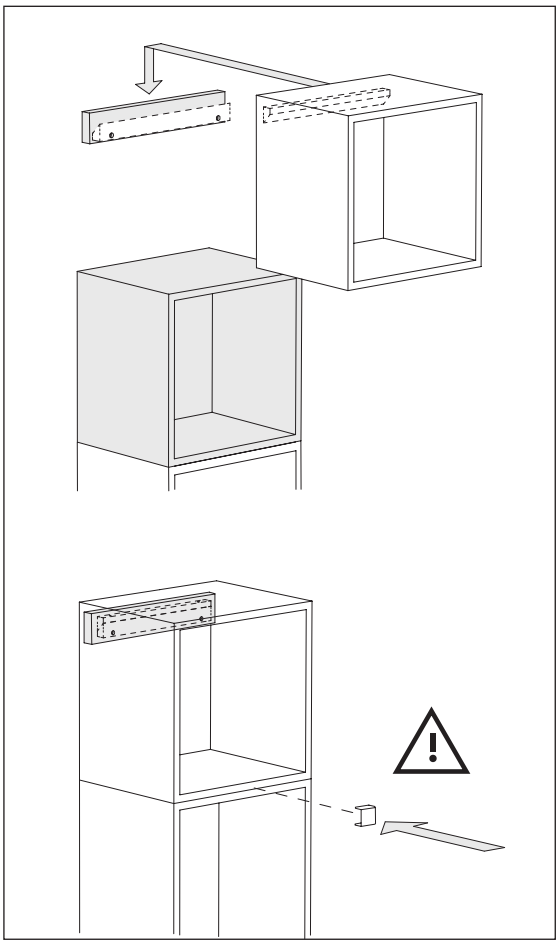

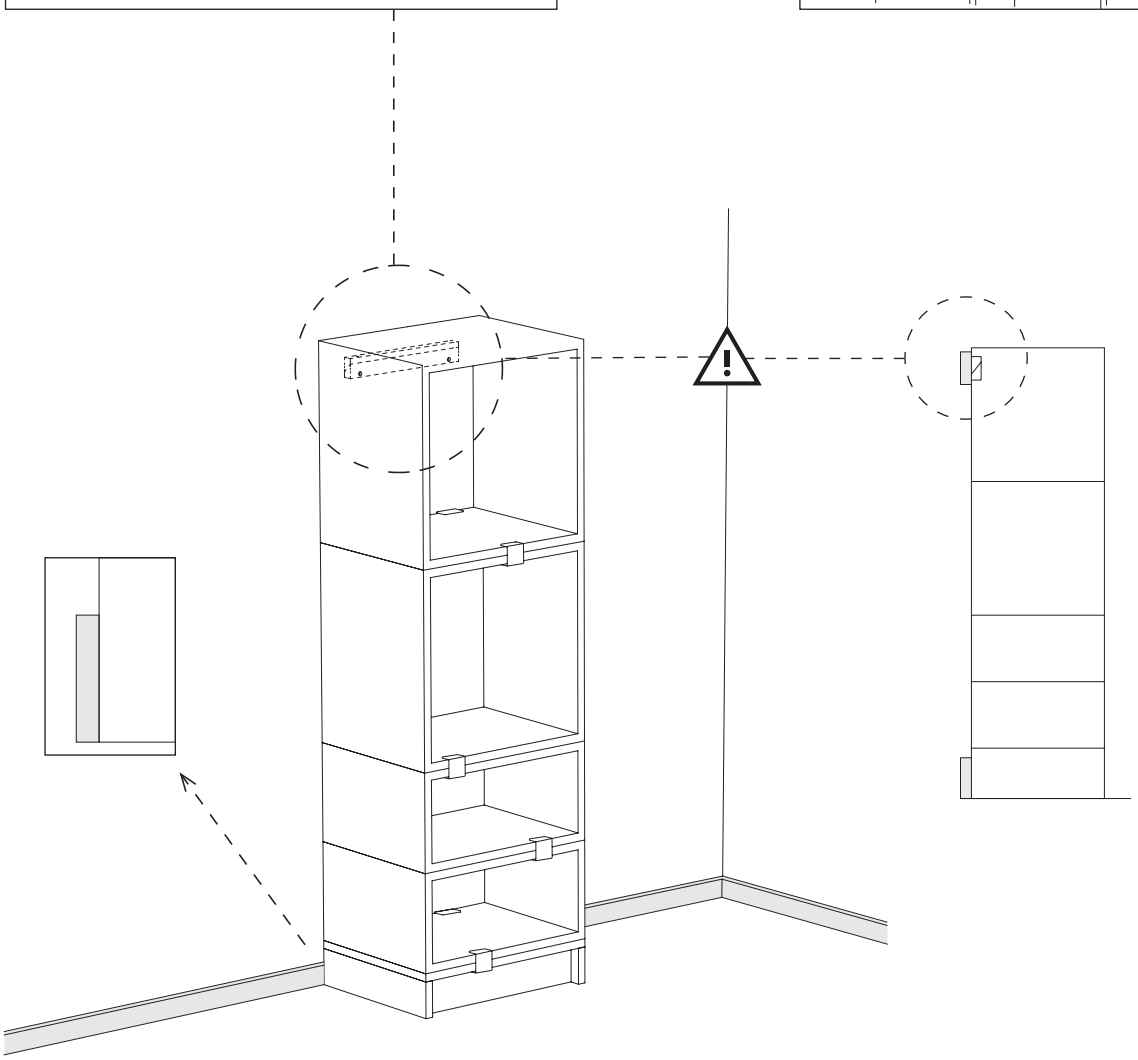

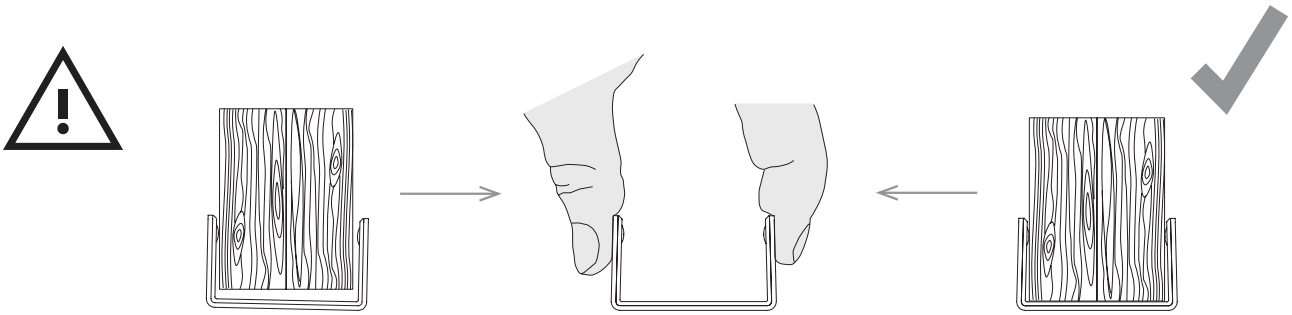

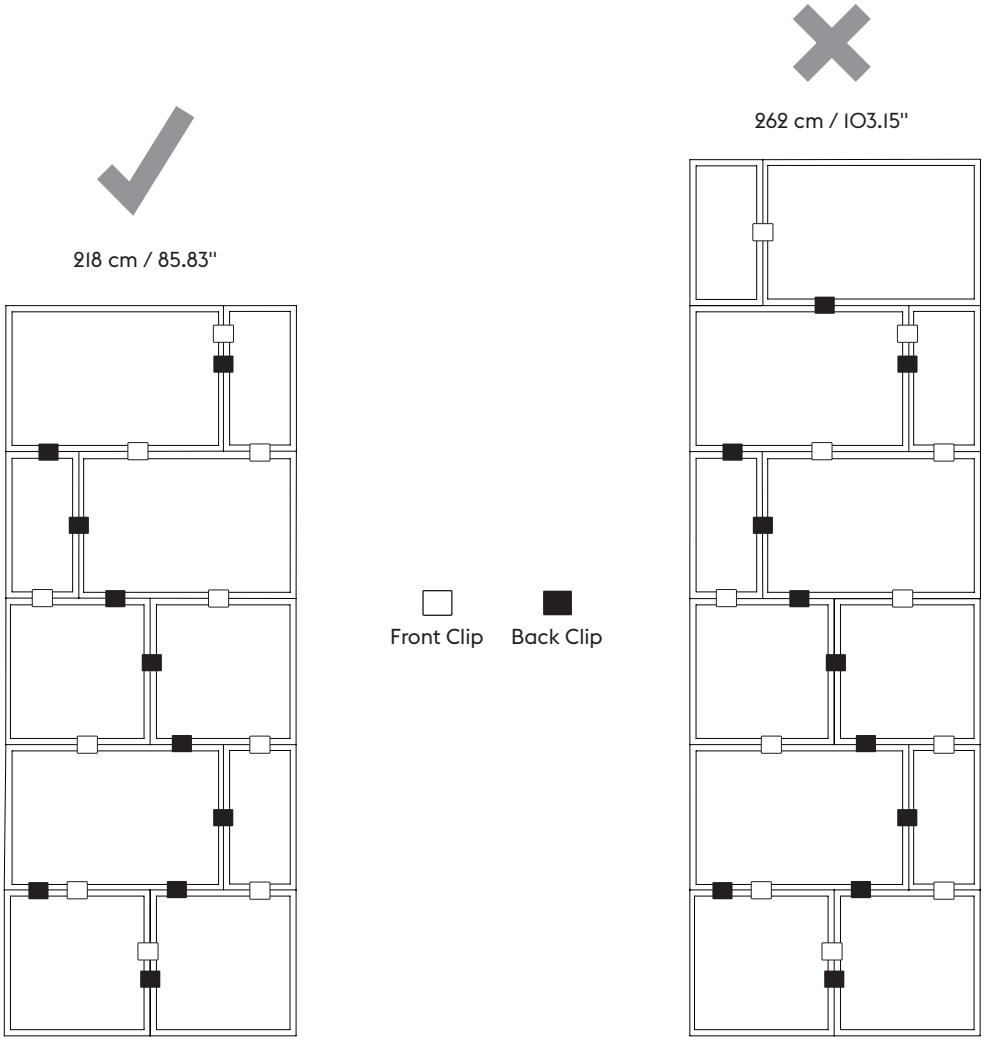
218 cm / 85.83"
262 cm / 103.15"
Front Clip
Back Clip

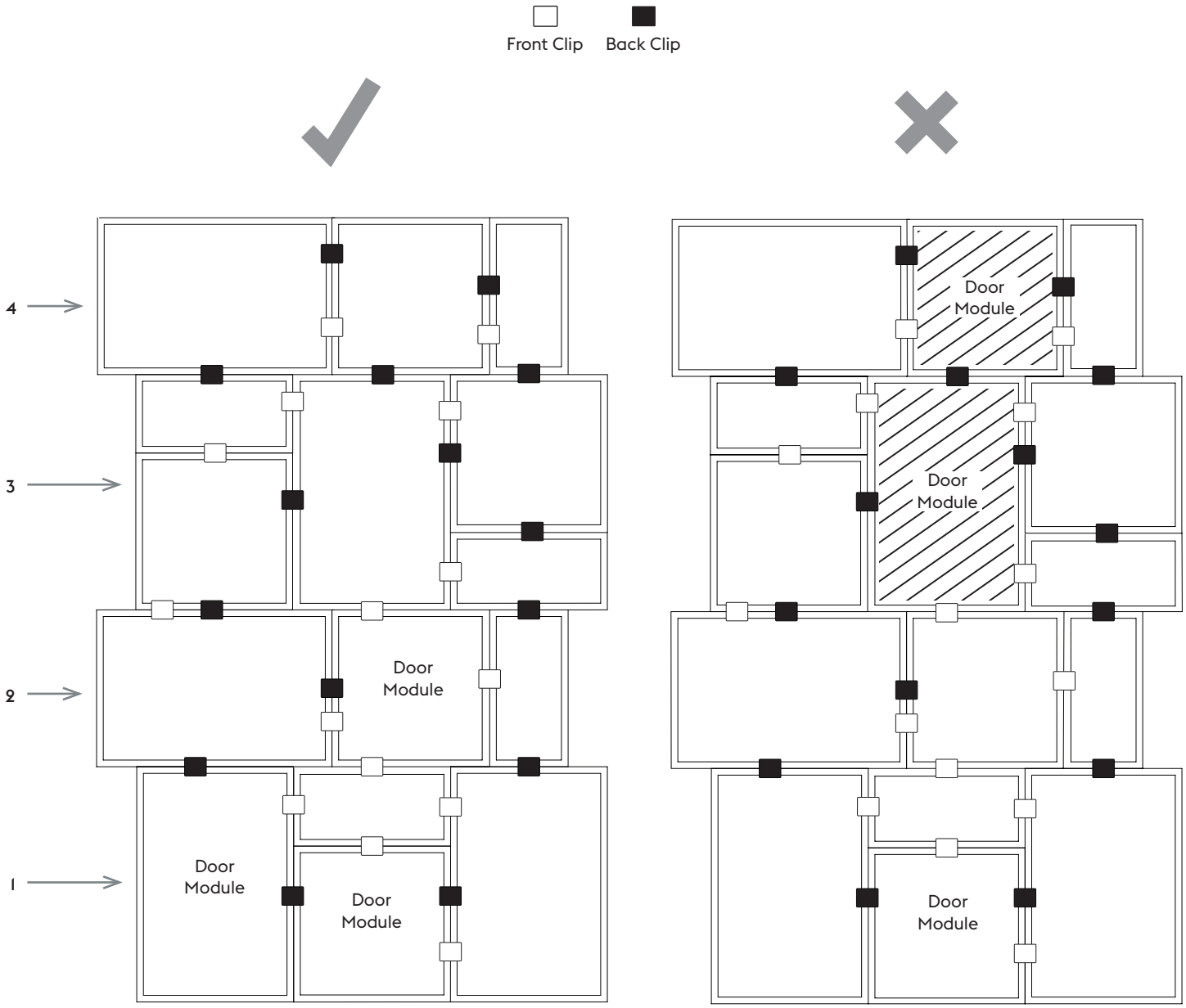
Front Clip
Back Clip
4
3
2
1
Door Module
Door Module
Door Module
Door Module
Door Module
Door Module

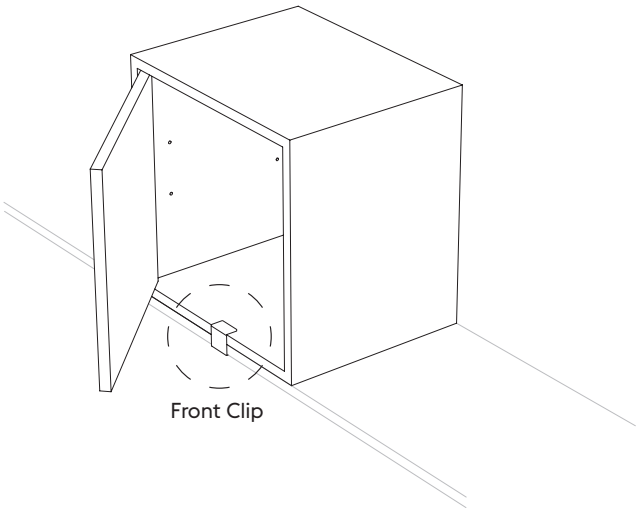

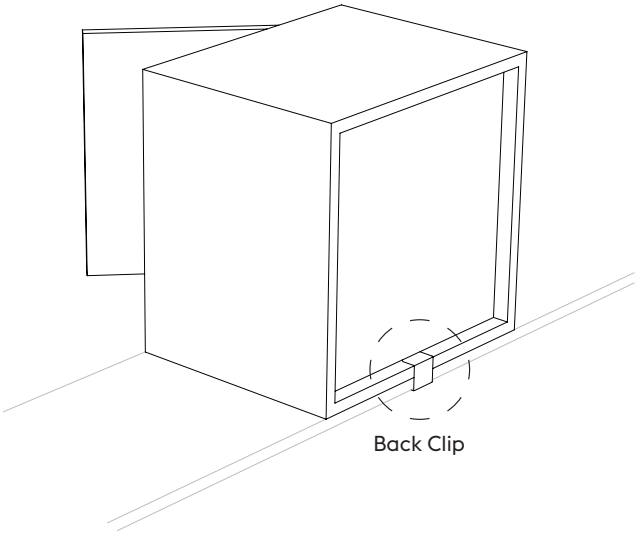

Front Clip Back Clip

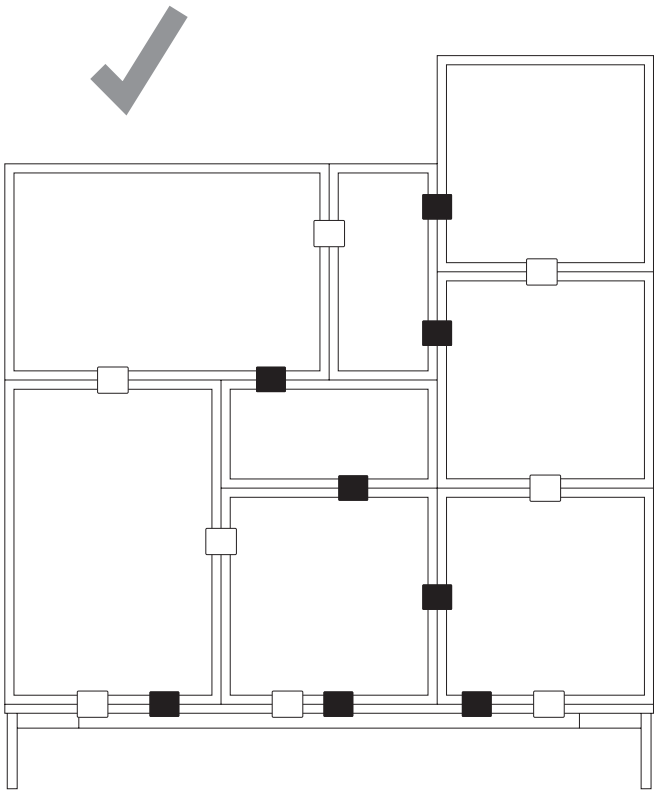

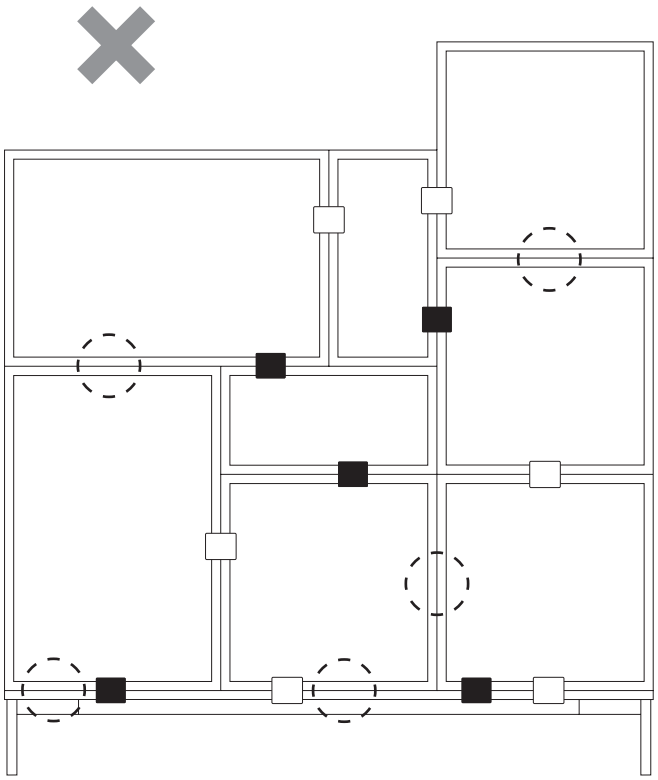

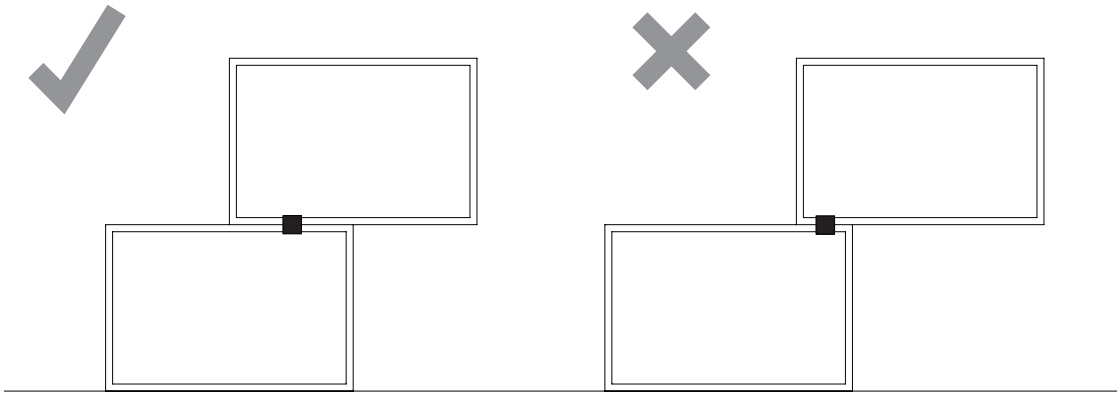

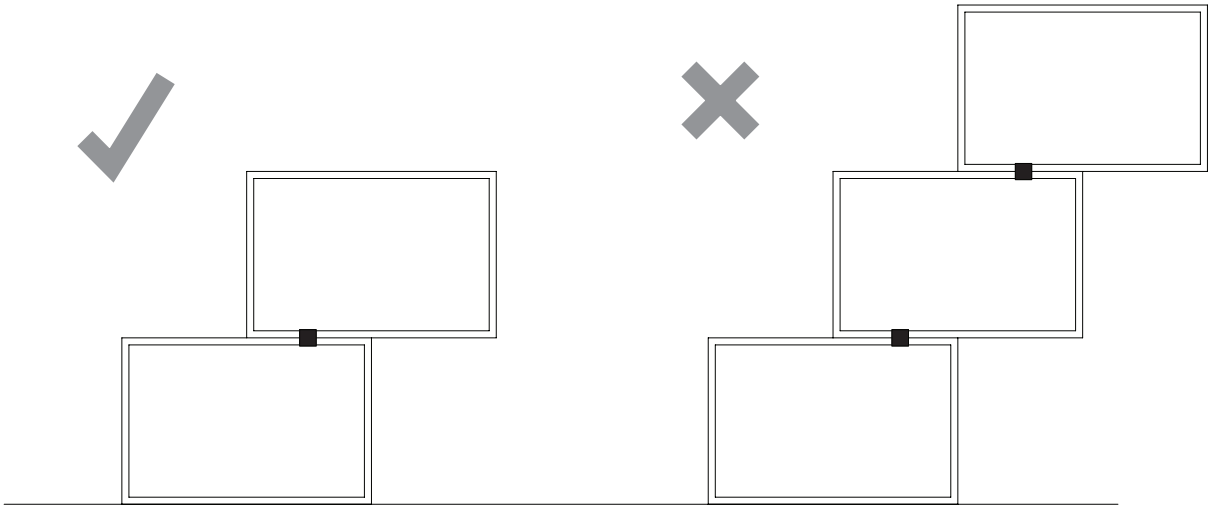

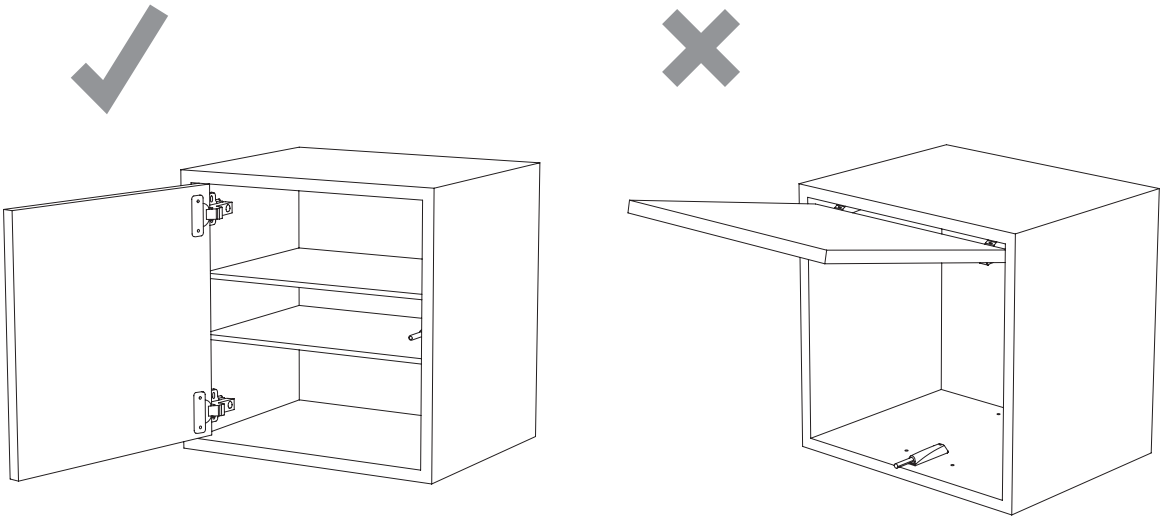

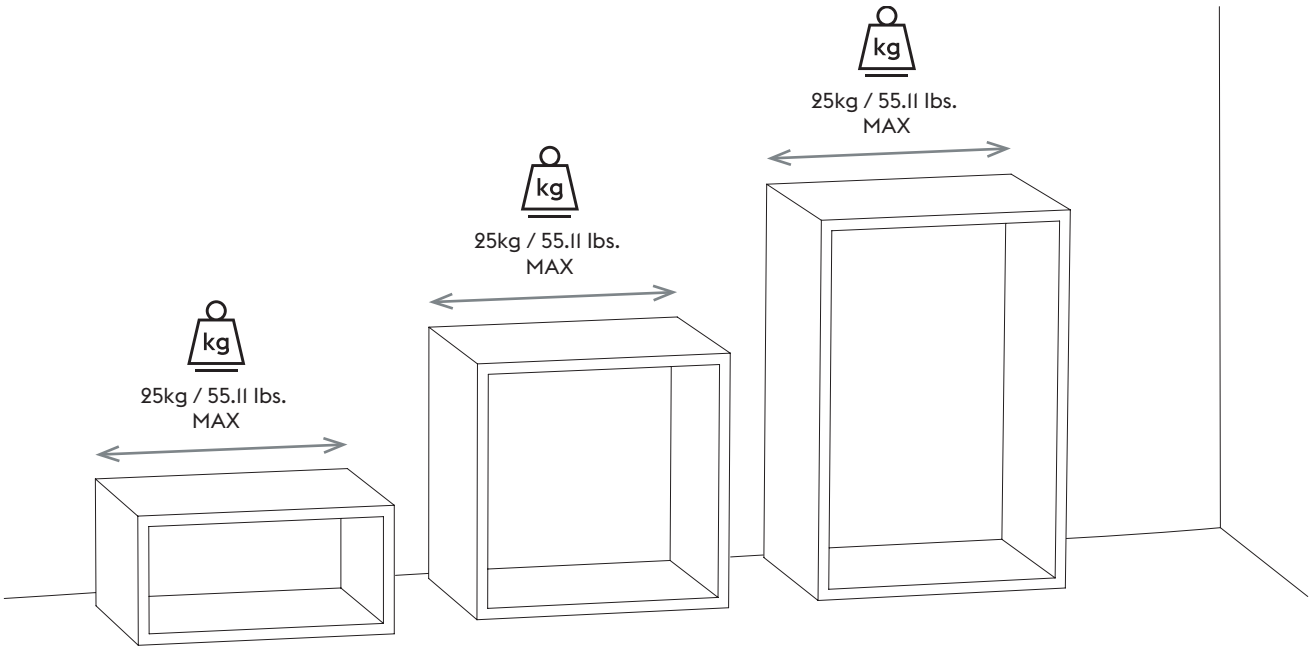
kg
25kg / 55.11 lbs.
MAX
kg
25kg / 55.11 lbs.
MAX
kg
25kg / 55.11 lbs.
MAX

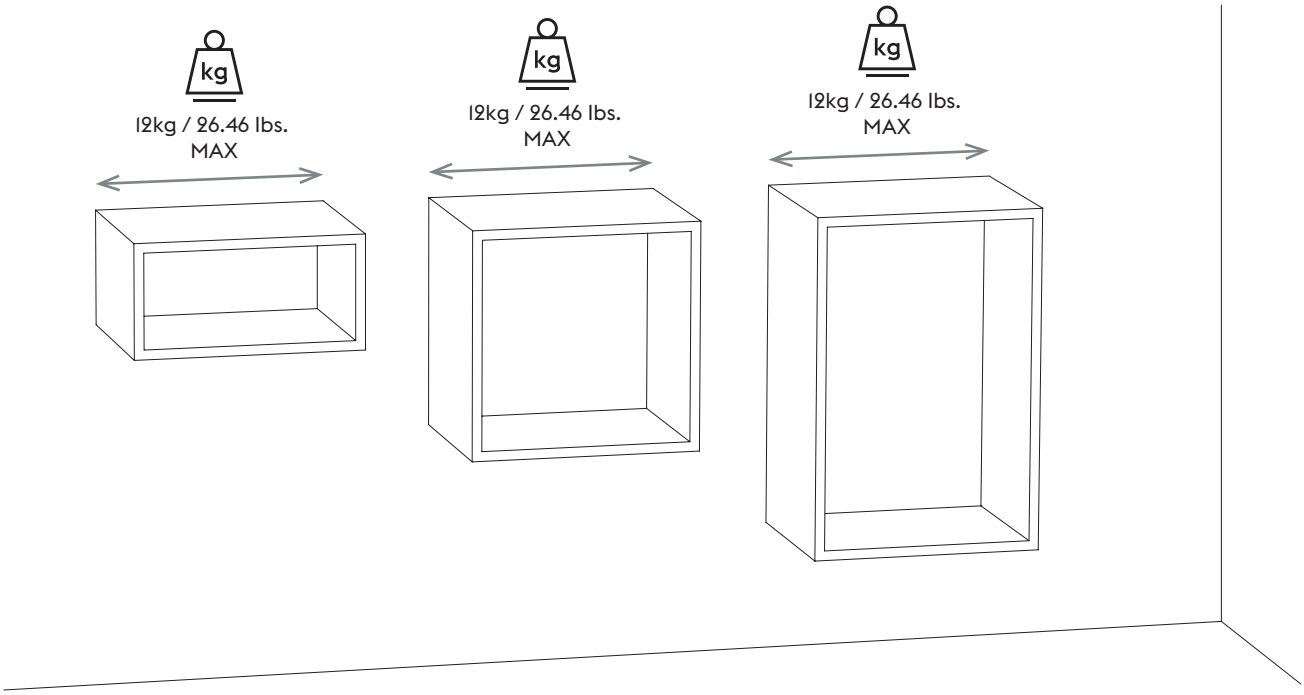
kg
12kg / 26.46 lbs.
MAX
kg
12kg / 26.46 lbs.
MAX
kg
12kg / 26.46 lbs.
MAX

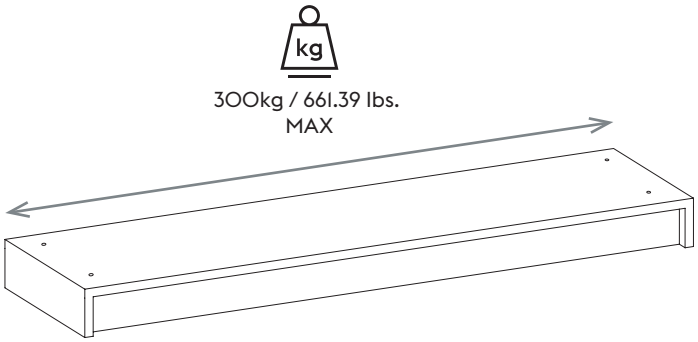
kg
300kg / 661.39 lbs.
MAX

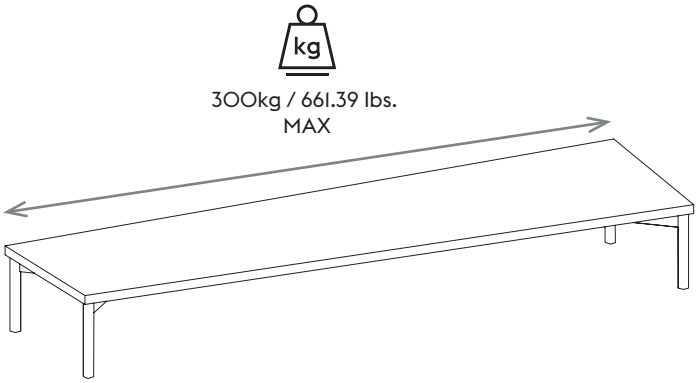
kg
300kg / 661.39 lbs.
MAX

WALL MOUNTING INSTRUCTION. ONLY STACKED MODULES W. BACKBOARD/DOOR — INSTRUKTIONER TIL VÆGMONTERING. GÆLDER KUN STACKED MODULER MED BAGPANEL/DØR — ANWEISUNGEN ZUR WANDMONTAGE. NUR STACKED MODULES MIT RÜCKWAND/TÜR — INSTRUCTIONS POUR MONTAGE MURAL. UNIQUEMENT MODULES STACKED W. BACKBOARD/PORTE — INSTRUCCIONES DE MONTAJE EN PARED. SÓLO MÓDULOS STACKED CON TABLERO/PUERTA

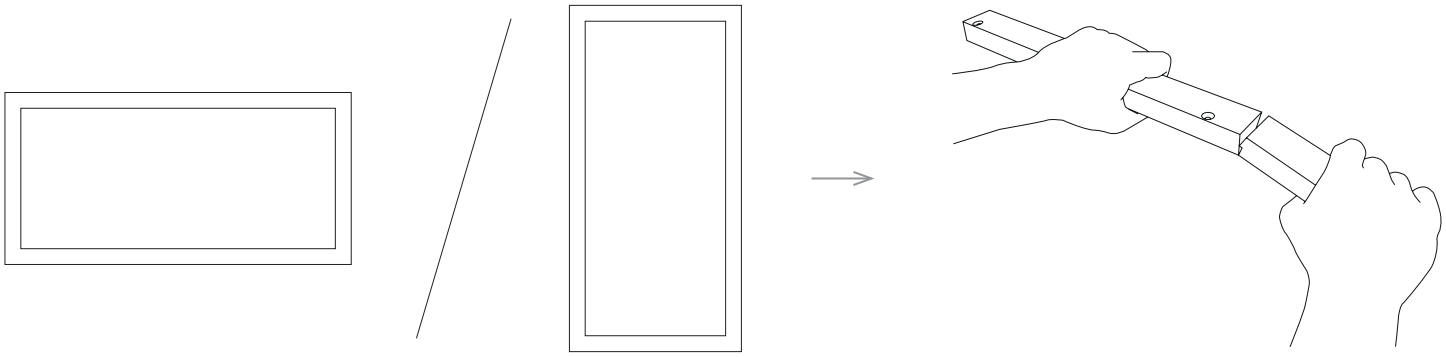

EN If necessary, break the wall mounting rail on its weak spot, according to the Stacked Module's size.

DK Om nødvendigt, bryd vægmonteringslisten på dens svage sted, afhængigt af Stacked Modulets størrelse.

DE Brechen Sie die Wandschiene je nach Größe des Stacked Modules an ihrer Sollbruchstelle.

FR Si nécessaire, cassez le rail de montage mural à son point faible, en fonction de la taille du Stacked Module.

ES Si es necesario, rompa el riel de montaje en pared por su parte débil, dependiendo

1

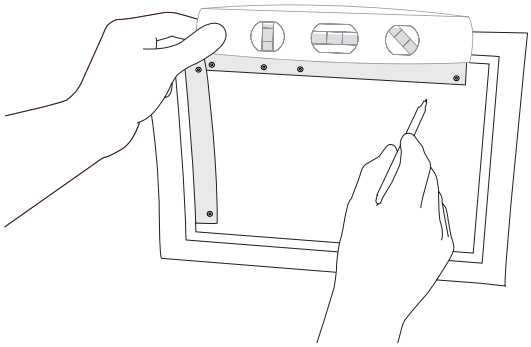

2

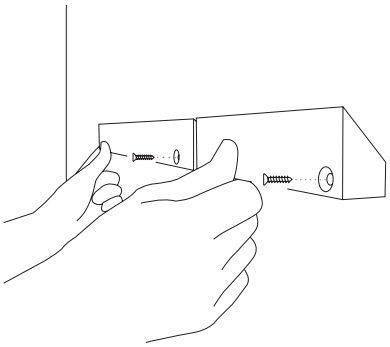

3

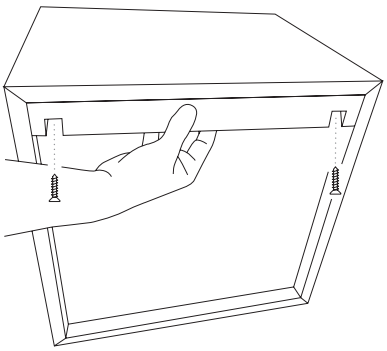

4

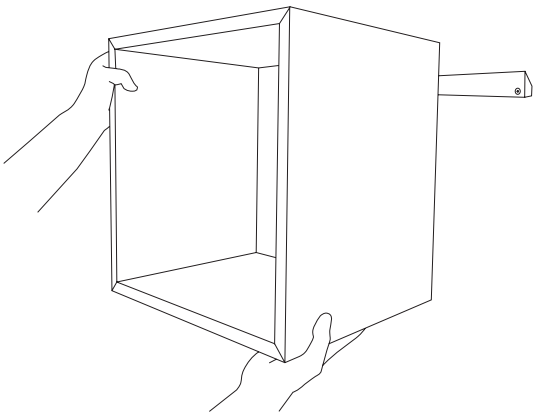

EN When mounting your Muuto product to a wall, it is important that it is mounted both securely and correctly. The best way to mount your product depends on the type of wall it is being attached to. If a wall plug is required, it is vital that you find one that fits both the screw and the wall material. If in doubt, ask for advice in your local hardware store. They will be able to assist you in finding the right wall plug and screw.

1. DRYWALL
Drywall is made from a porous material. When mounting, it is vital that you use a wall plug suitable for drywall.

2. BRICK WALL
It is essential to use a wall plug when mounting onto a brick wall. Make sure that you drill holes in the bricks and not in the sealer surrounding the bricks.

3. CONCRETE
When mounting to concrete walls, a wall plug is needed. Please be aware that concrete walls, especially in newer buildings can be thin, meaning a special plug is required.

4. AERATED CONCRETE & HOLLOW BLOCKS
When mounting to concrete walls, a wall plug is needed. Please be aware that concrete walls, especially in newer buildings can be thin, meaning a special plug is required.

5. WOOD
When mounting your product to a wooden surface, special wood screws are required.

DK Ved montering af dit Muuto produkt på en væg er det vigtigt, at det monteres både sikkert og korrekt. Den bedste måde at montere produktet afhænger af den type væg, der skal monteres på. Hvis der er behov for en rawlplug, er det afgørende, at du finder den rawlplug, som passer bedst til både skrue og vægmateriale. Hvis du er i tvivl, kan du forhøre dig i dit lokale byggemarked. De vil kunne hjælpe dig med at finde den rette rawlplug og skrue.

1. GIPSVÆG
Gipsvægge er fremstillet af et porøst materiale. Ved montering er det vigtigt, at du benytter en rawlplug, der egner sig til gipsvægge.

2. MURSTENSVÆG
Ved montering er det vigtigt, at du benytter en rawlplug, der egner sig til murede vægge. Sørg for at bore huller i stenene og ikke i fugerne.

3. BETON
Ved montering på betonvæg skal der benyttes en rawlplug. Bemærk, at betonvægge, særligt i nyere bygninger, kan være tynde, hvilket kræver brug af en særlig rawlplug.

4. GASBETON & HULMURE
Gasbeton og hulmure er begge porøse materialer. Af samme årsag er det vigtigt at benytte en rawlplug ved montering. Hvis væggen er særlig porøs, skal der benyttes en ekstra lang rawlplug, og det er vigtigt, at skruen er ligeså lang.

5. TRÆ
Ved montering af produktet på en træoverflade kræves der særlige træskruer.

DE Beim Anbringen Ihres Muuto-Produkts an einer Wand ist es wichtig, dass Sie dieses sicher und korrekt befestigen. Die beste Art und Weise Ihr Produkt zu befestigen hängt von der Beschaffenheit der Wand ab, an der es angebracht werden soll. Falls ein Dübel benötigt wird, wählen Sie diesen unbedingt passend zur Wand und zur Schraube aus. Bei Zweifeln wenden Sie sich an Ihren örtlichen Fachhandel. Dort erhalten Sie Hilfestellung bei der Auswahl des korrekten Dübels und der passenden Schraube.

1. TROCKENBAUWAND
Trockenbauwände sind aus einem porösen Material gefertigt. Bei der Befestigung ist es unerlässlich, dass Sie einen Dübel verwenden, der für Trockenbauwände geeignet ist.

2. ZIEGELWAND
Bei der Befestigung an einer Ziegelwand ist die Verwendung eines Dübels erforderlich. Stellen Sie sicher, dass Sie in die Ziegelsteine bohren anstatt in die Dichtung, welche die Ziegel umgibt.

3. BETON
Bei der Befestigung an einer Betonwand wird ein Dübel benötigt. Bitte beachten Sie, dass Betonwände – vor allem in neueren Gebäuden – dünn sein können, das heißt, es wird ein spezieller Dübel benötigt.

4. LEICHTBETON & HOHLBLOCKSTEINE
Leichtbeton und Hohlblocksteine sind beide poröse Materialien. Aus diesem Grund ist die Verwendung eines Dübels bei der Befestigung unerlässlich. Falls die Wand besonders porös ist, wird ein besonders langer Dübel verwendet. Hierbei ist es wichtig, dass die Länge der Schraube der des Dübels entspricht.

5. HOLZ
Bei der Befestigung Ihres Produkts an einer hölzernen Oberfläche benötigen Sie spezielle Holzschrauben.

FR Montage mural : veillez à ce que le produit Muuto soit solidement et correctement fixé. L'installation depend du type de mur sur lequel le produit doit être monté. Si une cheville est requise, il est vital de sélectionner la cheville adaptée à la vis et au matériau du mur. En cas de doute, demandez des conseils dans votre magasin. Les vendeurs vous conseilleront sur le choix de la cheville et de la vis.

1. CLOISON SÈCHE
La cloison sèche est fabriquée à partir d'un matériau poreux. Utiliser obligatoirement une cheville adaptée au montage sur cloison sèche

2. MUR EN BRIQUES
Utiliser obligatoirement une cheville pour le montage sur un mur en briques. Veiller à percer dans les briques et non pas dans le produit d'étanchéité entourant les briques.

3. BÉTON
Une cheville est requise pour le montage sur un mur en béton. Attention, l'épaisseur des murs en béton peut être fine, en particulier dans les constructions récentes ; dans ce cas, utiliser une cheville spéciale.

4. BÉTON CELLULAIRE ET BLOCS CREUX
Le béton cellulaire et les blocs creux sont des matériaux poreux. Utiliser obligatoirement des chevilles pour le montage. Si le mur est très poreux, utiliser des chevilles de grande longueur et des vis de taille identique.

5. BOIS
Utiliser obligatoirement des vis à bois pour le montage du produit sur une surface en bois.

ES Al realizarel montaje de su producto Muuto sobre una pared, es importante que lo haga de manera segura y correcta. El mejor modo de montar su producto depende del tipo de pared sobre la cual se va a realizar el montaje. Si fuera necesario utilizar un taco, es esencial que use uno que sea adecuado para el tornillo y para el material de la pared. En caso de duda, solicite asesoramiento en su ferretería local. Allí podrán ayudarle para hallar el taco y el tornillo correctos.

1. PARED DE PANELES DE YESO
Los paneles de yeso están compuestos de material poroso. Al realizar el montaje, es fundamental el uso de un taco apropiado para paneles de yeso.

2. PARED DE LADRILLO
Es fundamental el uso de un taco al realizar el montaje en una pared de ladrillo. Asegúrese de realizar las perforaciones en los ladrillos y no en el sellador alrededor de los ladrillos.

3. HORMIGÓN
Al realizar un montaje en paredes de hormigón, es necesario el uso de un taco. Tenga en cuenta que las paredes de hormigón, en especial en los edificios más nuevos, pueden ser delgadas, lo que implica que se requiera un taco especial.

4. HORMIGÓN AIREADO Y BLOQUES HUECOS
Tanto el hormigón aireado como los bloques huecos son materiales porosos. Por con siguiente, al realizar el montaje sobre estos materiales, es fundamental el uso de un taco. Si la pared es extraporosa, se requierirá un taco extralargo y es importante que el tornillo tenga por consiguiente la misma longitud.

5. MADERA
Al realizar el montaje de su producto en una superficie de madera, se requieren tornillos especiales para madera.

1. DRYWALL

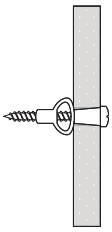

2. BRICK WALL

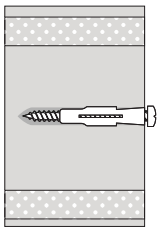

3. CONCRETE

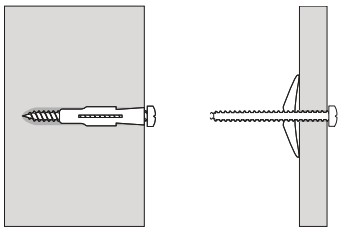

4. AERATED CONCRETE & HOLLOW BLOCKS

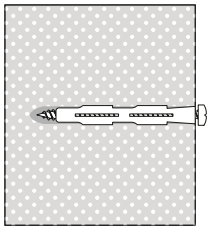

5. WOOD

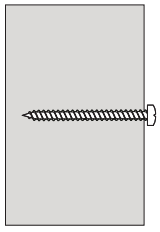

EN **Natural Oak and Walnut Modules**: Avoid using any liquid on Natural Veneer Stacked variants. Remove dust from shelves with a soft cloth. Dry any spillages immediately with a soft cloth following the wood grains. The wood should not be exposed to excessive heat, direct sunlight, or humidity. The wood surface finish will naturally fade over time.

Lacquered Modules: Clean the modules with a damp cloth. If necessary, only use a mild detergent or washing-up liquid, not concentrated. Always wipe with a dry cloth afterward. To minimize the risk of stains and marks, liquid, grease, etc., should be removed immediately. The wood should not be exposed to excessive heat, direct sunlight, or humidity. Take care when placing or moving objects on the surfaces of Stacked as scratches can quickly occur.

Metal Surfaces: Powder-coated surfaces: Clean with a moist cloth. If necessary, use a little dish soap on the cloth.

DK **Naturlig Eg og Valnød Moduler:** Undlad at bruge væske på Stacked moduler i naturligt finer. Fjern støv fra hylder med en blød klud. Tør straks eventuelt spild af med en blød klud, følg træets åreretning. Træet bør ikke udsættes for overdreven varme, direkte sollys eller fugtighed. Træoverfladen vil naturligt falme over tid.

Lakerede moduler: Rengør modulerne med en fugtig klud. Hvis nødvendigt, brug kun et mildt rengøringsmiddel eller opvaskemiddel, ikke koncentreret. Tør altid af med en tør klud bagefter. For at minimere risikoen for pletter og mærker skal væsker, fedt osv. fjernes øjeblikkeligt. Træet bør ikke udsættes for overdreven varme, direkte sollys eller fugtighed. Vær forsigtig ved placering eller flytning af objekter på Stacked overfladerne, da der hurtigt kan opstå ridser.

Metaloverflader: Pulverlakerede overflader: Rengør med en fugtig klud. Hvis nødvendigt, brug en smule opvaskemiddel på kluden.

DE **Natürliche Eiche- und Walnussmodule:** Vermeiden Sie den Kontakt mit Flüssigkeiten auf den naturbelassenen Furnier Stacked-Varianten. Nutzen Sie ein weiches Tuch, um Staub von Regalen zu entfernen. Trocknen Sie Flüssigkeiten sofort mit einem weichen Tuch ab und folgen Sie dabei der Maserung des Holzes. Das Holz sollte nicht übermäßiger Hitze, direktem Sonnenlicht oder Feuchtigkeit ausgesetzt sein. Die Holzoberfläche wird im Laufe der Zeit natürlich verblassen.

Lackierte Module: Reinigen Sie die Module mit einem feuchten Tuch. Verwenden Sie bei Bedarf nur ein mildes Reinigungsmittel oder Geschirrspülmittel und keine Konzentrate. Wischen Sie immer mit einem trockenen Tuch nach. Um das Risiko von Flecken und Markierungen zu minimieren, sollten Flüssigkeiten, Fett usw. sofort entfernt werden. Das Holz sollte nicht übermäßiger Hitze, direktem Sonnenlicht oder Feuchtigkeit ausgesetzt sein. Seien Sie vorsichtig beim Platzieren oder Bewegen von Objekten auf den Oberflächen von Stacked, da Kratzer schnell auftreten können.

Metallische Oberflächen: Pulverbeschichtete Oberflächen: Reinigen Sie sie mit einem feuchten Tuch. Verwenden Sie bei Bedarf etwas Geschirrspülmittel auf dem Tuch.

FR **Modules en Chêne Naturel et Noyer:** Évitez d'utiliser tout liquide sur les versions de Stacked en placage naturel. Retirez la poussière des étagères avec un chiffon doux. Séchez immédiatement tout déversement avec un chiffon doux en suivant les grains du bois. Le bois ne doit pas être exposé à une chaleur excessive, à la lumière directe du soleil ou à l'humidité. La finition de la surface en bois se dissipera naturellement avec le temps.

Modules laqués: Nettoyez les modules avec un chiffon humide. Si nécessaire, n'utilisez qu'un détergent doux ou liquide vaisselle, non concentré. Essuyez toujours avec un chiffon sec par la suite. Pour minimiser le risque de taches et de marques, les liquides, la graisse, etc., doivent être retirés immédiatement. Le bois ne doit pas être exposé à une chaleur excessive, à la lumière directe du soleil ou à l'humidité. Soyez prudent lors de la pose ou du déplacement d'objets sur les surfaces de Stacked, car des égratignures peuvent rapidement se produire.

Surfaces métalliques: Surfaces laquées: Nettoyez avec un chiffon humide. Si nécessaire, utilisez un peu de liquide vaisselle sur le chiffon.

ES **Módulos de Roble Natural y Nogal:** Evite usar cualquier líquido en las variantes de Stacked de chapa natural. Retire el polvo de los estantes con un paño suave. Seque inmediatamente cualquier derrame con un paño suave siguiendo las vetas de la madera. La madera no debe estar expuesta a un calor excesivo, luz solar directa o humedad. El acabado de la superficie de madera desaparecerá de manera natural con el tiempo.

Módulos lacados: Limpie los módulos con un paño húmedo. Si es necesario puede usar un líquido detergente o lavaplatos suave, nunca concentrado. Seque inmediatamente después con un paño seco. Para minimizar el riesgo de manchas y marcas, los líquidos, la grasa, etc., deben eliminarse inmediatamente. La madera no debe estar expuesta a un calor excesivo, luz solar directa o humedad. Tenga cuidado al colocar o mover objetos en las superficies de Stacked, ya que pueden producirse arañazos.

Superficies metálicas: Superficies con recubrimiento en polvo: Limpie con un paño húmedo. Si es necesario use un poco de jabón para platos en el paño.

MUUTO HEAD OFFICE
ØSTERGADE 36-38, DK-1100
COPENHAGEN, DENMARK

FOR MORE INFORMATION
VISIT MUUTO.COM