Milana Counterweight

Jaume Ramírez

marset

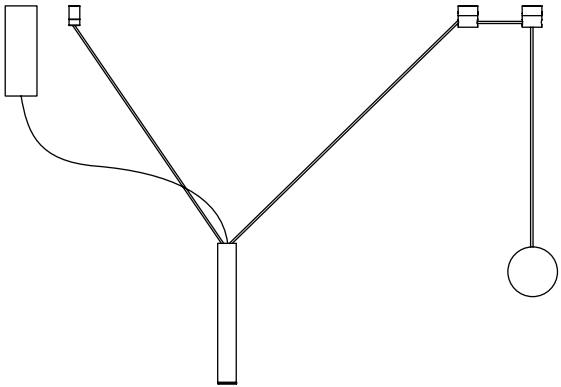

Instrucciones de montaje
Assembly Instructions
Instructions de montage
Montageanleitung

ADVERTENCIAS

1. Se recomienda que la instalación sea realizada por un profesional.
2. Desconectar la conexión a red antes de ser manipulada.
3. Si el cable flexible o cordón de esta luminaria está dañado, deberá sustituirse exclusivamente por el fabricante o su servicio técnico o una persona de cualificación equivalente con objeto de evitar cualquier riesgo.
4. La fuente de luz de esta luminaria debe reemplazarse únicamente por el fabricante , su servicio técnico o persona cualificada equivalente.
5. Para limpiar la luminaria utilizar un paño suave humedecido con agua y detergente neutro si fuera necesario. No utilizar alcohol u otros disolventes.
6. La fuente luminosa y sus mecanismos de control contenidos en esta luminaria sólo deben de ser reemplazadas por un profesional.

WARNING

1. It is recommended that a professional electrician be responsible for installing the light.
2. Disconnect power supply before installation.
3. If the wire or flexible cord is damaged,it must only be changed by the manufacturer, their Service Dept. or qualified personnel in order to avoid risk.
4. The light source contained in this luminaire shall only be replaced by the manufacturer or his service agent or a similar qualified person.
5. To clean the luminaire use a soft damp cloth with soap or neutral detergent. Do not use alcohol or other solvents.
6. The light source and control gear contained in this luminaire shall only be replaced by a qualified person.

ATTENTION

1. Il est recommandé de faire exécuter l'installation par un professionnel.
2. Débranchez la connexion au réseau avant toute manipulation.
3. Si le câble flexible ou fil du luminaire est endommagé, il conviendra de faire appel au fabricant, à son service technique ou encore à une personne qualifiée pour le remplacer et éviter ainsi tout risque fâcheux.
4. La source de lumière contenue dans ce luminaire doit être remplacée uniquement par le fabricant ou son agent de maintenance, ou par une personne de qualification similaire.
5. Pour nettoyer le luminaire, nous vous recommandons d'utiliser un chiffon doux humidifié d'eau et de détergent neutre, le cas échéant. N'utilisez pas d'alcool ni d'autres types de dissolvants.
6. La source lumineuse et ses mécanismes de contrôle contenus dans ce luminaire ne doivent être remplacés que par un professionnel.

HINWEISE

1. Wir empfehlen, die Installation von einem Fachmann vornehmen zu lassen.
2. Unterbrechen Sie die Verbindung zum Netz vor Beginn der Arbeit.
3. Wird das Kabel der Leuchte beschädigt, darf dieses nur durch den Hersteller, dessen technischen Service, oder eine entsprechend qualifizierte Person ausgetauscht werden, um eventuelle Risiken zu vermeiden.
4. Die Lichtquelle dieses Geräts darf nur vom Hersteller oder einem Vertreter oder einer anderen qualifizierten Person ersetzt werden.
5. Zur Reinigung der Leuchte empfiehlt es sich, ein weiches Tuch zu verwenden und dieses, falls nötig, mit Wasser und einem neutralen Reiniger zu befeuchten. Alkohol oder Lösungsmittel sind zur Reinigung nicht geeignet.
6. Das Leuchtmittel und die Kontrollmechanismen dieser Leuchte dürfen nur von einem Fachmann ausgetauscht werden.

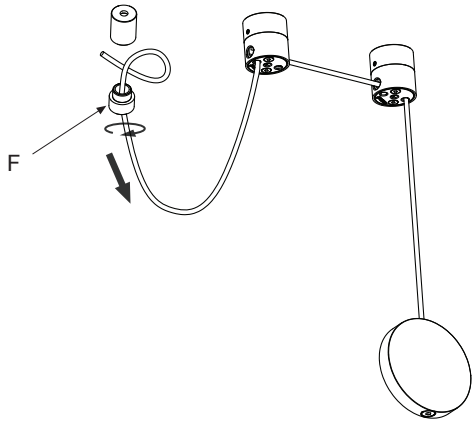

1. Desenroscar pieza (F) y deshacer el nudo. Extraer la cuerda de la pieza.

1. Unscrew part (F) and untie the knot. Remove the cord from the part.

1. Dévissez la pièce (F) et dénouez le nœud. Retirez la corde de la pièce.

1. Das Teil (F) aufschrauben und den Knoten auflösen. Die Schnur aus dem Teil ziehen.

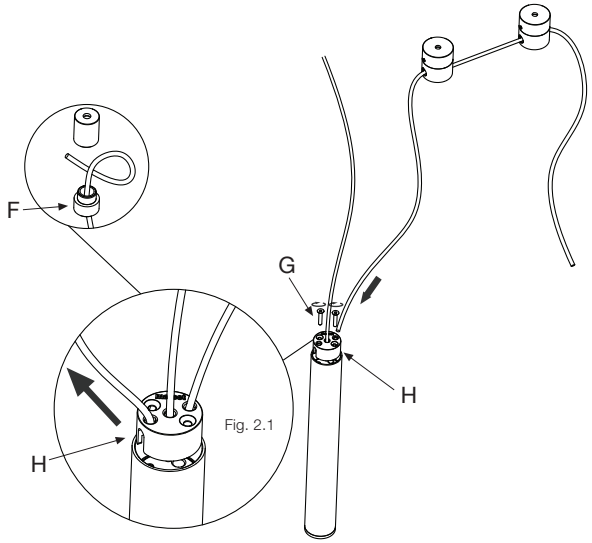

Fig. 2.1

2. Desenroscar los tornillos (G) y extraer la pieza (H). Pasar la cuerda como muestra la Figura 2.1 a través de la pieza (H). Volver a roscar los tornillos (G) para fijar la pieza (H). Pasar la cuerda por la pieza (F) y hacer el nudo.

2. Remove the screws (G) and pull out part (H). Route the cord as shown in Figure 2.1, through part (H). Re-tighten the screws (G) to fasten part (H). Route the cord through part (F) and tie the knot.

2. Dévissez les vis (G) et retirez la pièce (H). Faites passer la corde à travers la pièce (H) comme indiqué sur la figure 2.1. Revissez les vis (G) pour fixer la pièce (H). Passez la corde à travers la pièce (F) et refaites le nœud.

2. Die Schrauben (G) herausdrehen und das Teil (H) herausnehmen. Die Schnur wie auf Abbildung 2.1 zu sehen durch das Teil (H) führen. Die Schrauben (G) wieder eindrehen, um das Teil (H) zu befestigen. Die Schnur durch das Teil (F) führen und den Knoten machen.

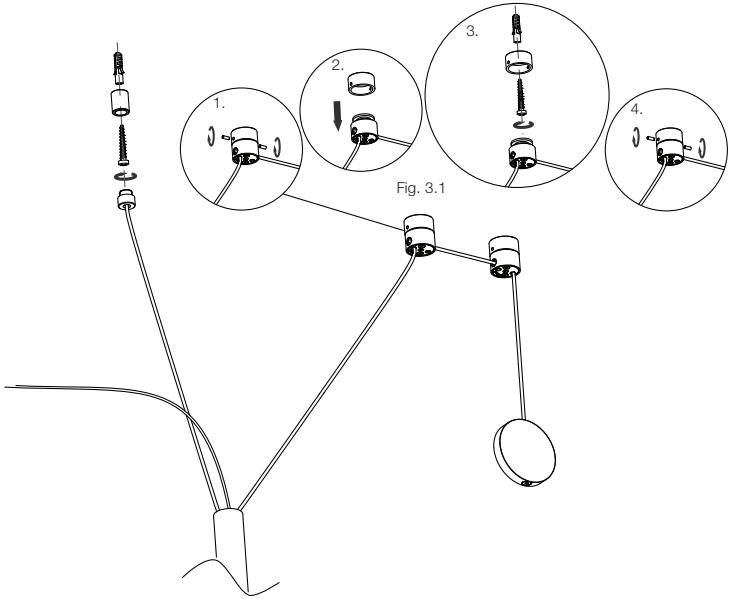

Fig. 3.1

3. Fijar los soportes en el techo con los tornillos y tacos suministrados Fig 3.1. Tener en cuenta su distribución para crear la forma deseada. A continuación hay un esquema orientativo de distribución. Es recomendable que el sobrepeso quede en el lado opuesto del florón.

3. Attach the bases to the ceiling using the screws and plugs provided. Take their layout into account to create the desired shape. Diagrams with suggested layouts are provided. Any excess weight should be on the side opposite the canopy.

3. Fixez les supports au plafond en utilisant les vis et les chevilles fournies. Tenez compte de leur distribution pour créer la forme souhaitée. Un schéma de distribution est fourni ci-après à titre indicatif. Il est recommandé de placer le contrepoids du côté opposé au pavillon.

3. Die Halterung an der Decke mit den mitgelieferten Schrauben und Dübeln befestigen. Auf ihre Aufteilung achten, um die gewünschte Form zu erhalten. Anschließend finden Sie ein orientatives Aufteilungsschema. Wir empfehlen, das Gegengewicht auf der gegenüberliegenden Seite der Rosette zu platzieren.

Milana

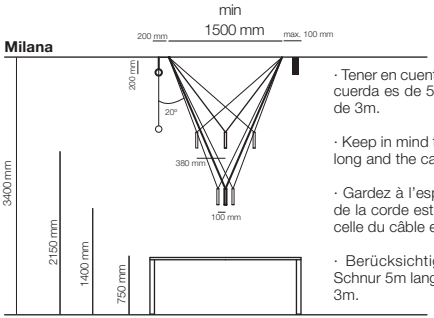

· Tener en cuenta que la medida de cuerda es de 5m y la del cable es de 3m.

· Keep in mind that the cord is 5 m long and the cable 3 m long.

· Gardez à l'esprit que la longueur de la corde est de 5 m tandis que celle du câble est de 3 m.

· Berücksichtigen Sie, dass die Schnur 5m lang ist, und das Kabel 3m.

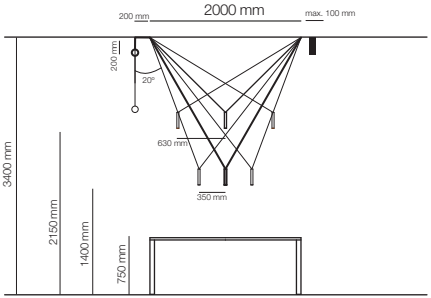

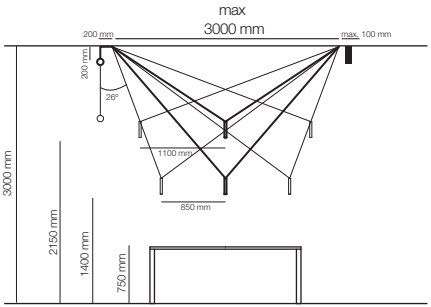

Milana 32

min

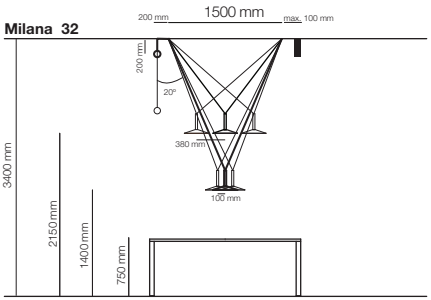

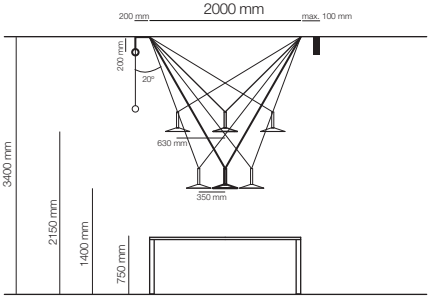

max

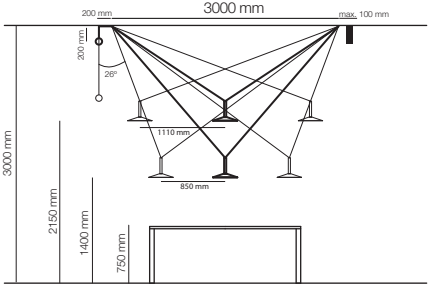

Milana 47

min

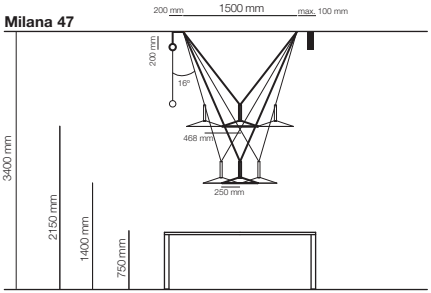

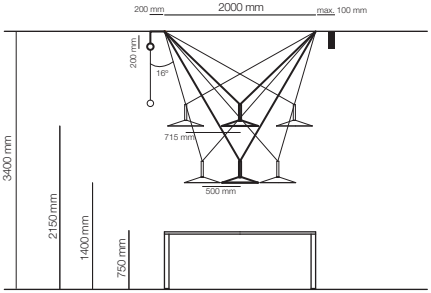

max

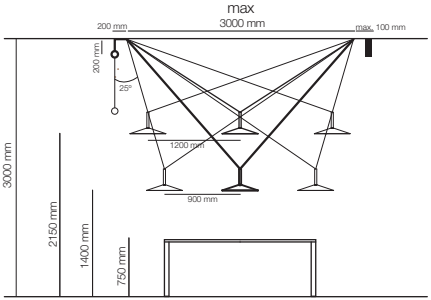

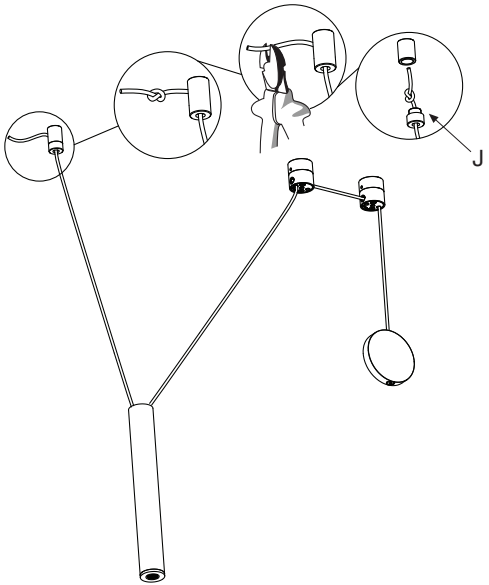

4. Para poder regular la luminaria pasar la cuerda por el agujero del soporte. Hacer un nudo en el sitio deseado y cortar la cuerda restante. Cuando ya esta la medida definida esconder el nudo dentro de la pieza (J). Desenroscar pieza (J), hacer el nudo y volver a roscar.

4. In order to adjust the lamp, pass the cord through the hole in the base. Make a knot in the desired location and cut the remaining cord. Once the length is set, hide the knot behind part (J). Remove part (J), make the knot and reattach.

4. Pour pouvoir régler le luminaire, faites passer la corde à travers l'orifice du support. Faites un nœud à l'endroit souhaité et coupez le morceau de corde restant. Dès que la longueur a été définie, dissimulez le nœud à l'intérieur de la pièce (J). Dévissez la pièce (J), faites le nœud et revissez la pièce.

4. Um die Leuchte zu regulieren, die Schnur durch die Öffnung der Halterung führen. Einen Knoten an der gewünschten Stelle machen und die übrige Schnur abschneiden. Nach der Festlegung des Abstands den Knoten im Teil (J) verbergen. Teil (J) aufschrauben, den Knoten machen und wieder zusammenschrauben.

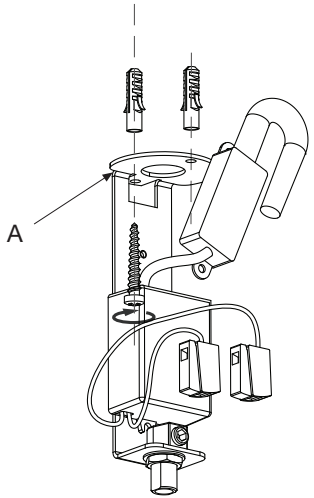

5. Fijar el soporte (A) en el techo utilizando los tornillos y los tacos suministrados pasando los cables de red por el orificio.

5. Fix ceiling plate (A) in position using the plugs and screws provided, passing the power cable through the hole.

5. Fixez le support (A) au plafond avec les vis et les chevilles fournies, en faisant passer les câbles du réseau dans le trou.

5. Befestigen Sie den Träger (A) mit den gelieferten Schrauben und Dübeln an die Decke, dabei führen Sie die Netzkabel durch die Öffnung.

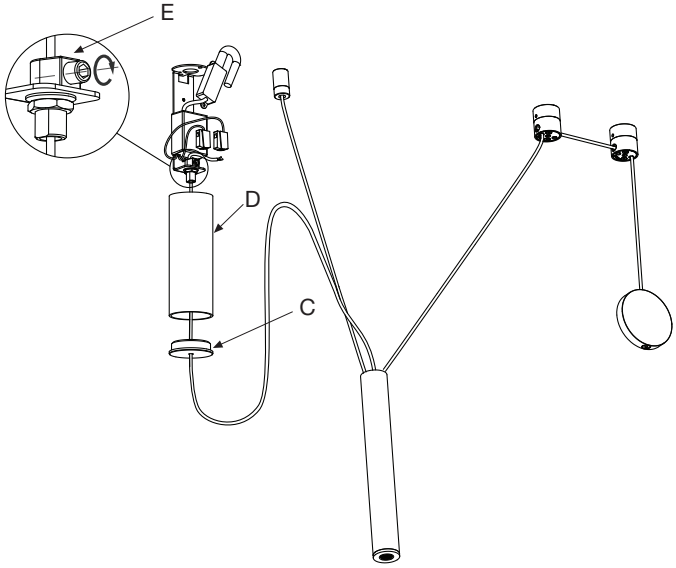

6. Pasar el cable eléctrico (B) a través de la tapa del florón (C), del cilindro (D) y del prensacables (E). Asegurar el cable eléctrico apretando el tornillo del prensacables.

6. Pass the power cable (B) through the cover of the ceiling rose (C), the tube (D) and the clamp (E). Secure the electric cable by tightening the screw of the strain relief.

6. Passez le câble électrique (B) à travers le couvercle de la rosace (C), le cylindre (D) et le serre-câbles (E). Fixez le câble électrique en serrant la vis du serre-câbles.

6. Das Elektrokabel (B) durch den Kreuzblumendeckel (C), den Zylinder (D) und die Kabelpresse (E) führen. Das Elektrokabel über die Schraube der Kabelpresse sichern.

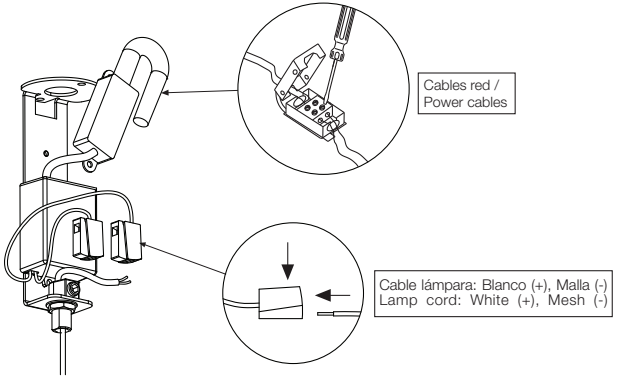

7. Cortar el cable eléctrico a la medida deseada. Realizar las conexiones eléctricas.

7. Cut the electrical cable to the desired length. Make the electrical connections.

7. Coupez le câble électrique à la longueur souhaitée. Effectuez les raccords électriques.

7. Das Elektrokabel auf die gewünschte Länge kürzen. Die elektrischen Anschlüsse herstellen.

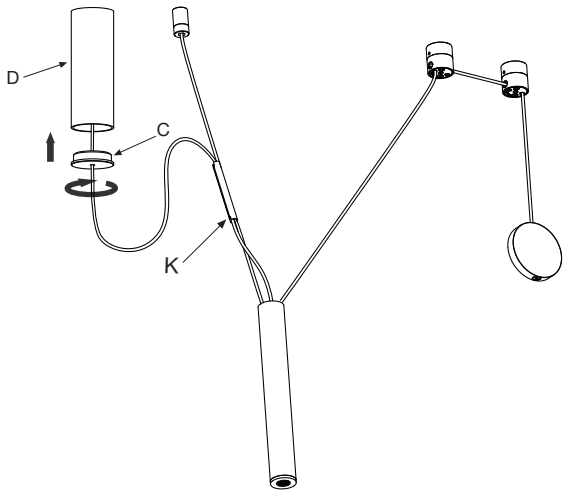

8. Posicionar el cilindro (D) y atornillar la tapa (C). 8.1. Colocar la pieza (K) para sujetar los dos cables.

8. Place the cylinder (D) in position and tighten the cover (C). 8.1. Install part (K) to hold the two cables together.

8. Positionnez le cylindre (D) et vissez le couvercle (C). 8.1. Mettez la pièce (K) en place pour retenir les deux câbles entre eux.

8 . Den Zylinder (D) positionieren und den Deckel (C) festschrauben. 8.1. Das Teil (K) anbringen, um die beiden Kabel zu halten.

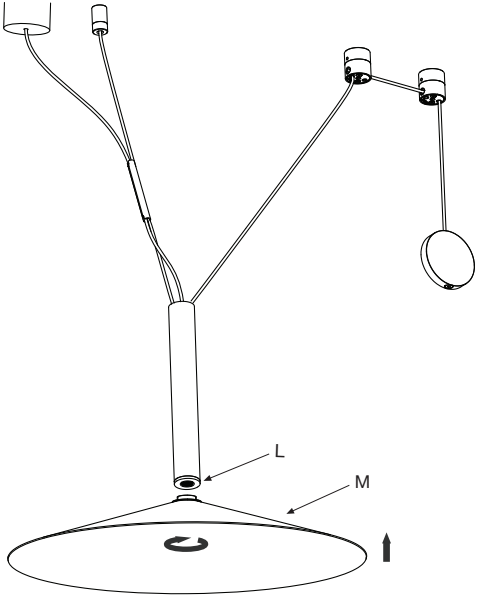

9. Según el modelo, desenroscar pieza (L) para poder roscar la pantalla (M) con el tubo. Guardar pieza (L) para futuras configuraciones.

9. Depending on the model, remove part (L) in order to screw the shade (M) into the tube. Save part (L) for future configurations.

9. En fonction du modèle, dévissez la pièce (L) pour pouvoir visser l'abat-jour (M) au tube. Rangez la pièce (L) pour tout changement de configuration ultérieur.

9. Je nach Modell das Teil (L) abschrauben, um den Schirm (M) mit dem Rohr zu verschrauben. Teil (L) für spätere Konfigurationen aufbewahren.

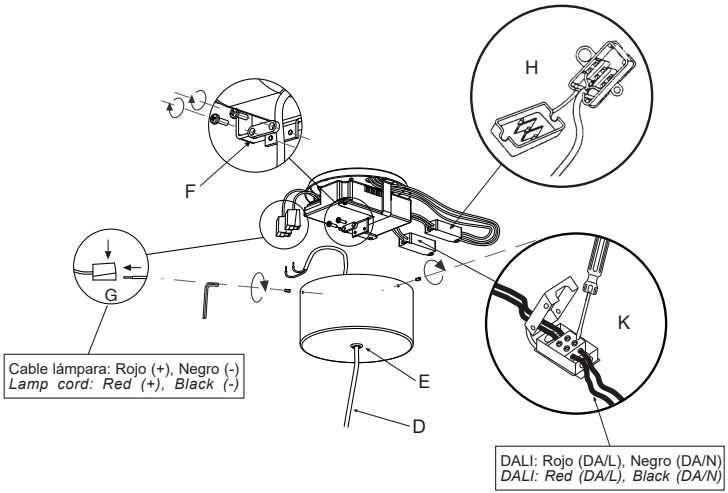

DALI

10.1. Pasar el cable eléctrico (D) a través del agujero del florón (E).
10.2. Suspender la lámpara. Pasar el cable eléctrico a través del prensacables (F). Asegurar el cable eléctrico apretando los tornillos del prensacables. Cortar el cable eléctrico sobrante utilizando unos alicates de corte.
10.3. Realizar las conexiones eléctricas en los conectores (G) y en la caja de empalmes (G). Realizar las conexiones DALI en la caja de empalmes (H).

10.1. Pass the electric cable (D) through the hole in the ceiling rose (E).
10.2. Hang the light. Pass the electric cable through the wire clamp (F). Secure the electric cable by tightening the screws in the wire clamp. Cut the electric cable to lenght using wire clippers.
10.3. Make the electrical connections in the connectors (F) and in the junction strip (G). Make DALI connections in the junction strip (H).

DALI

10.1. Faites passer le câble électrique (D) dans le trou de la voilure (E).
10.2. Suspendre la lampe. Passez le câble électrique dans le presse-étoupe (F). Fixez le câble électrique en serrant les vis du presse-étoupe. Couper le câble électrique en excès en utilisant une pince coupante.
10.3 Effectuez les connexions électriques dans les connecteurs (F) et dans la boîte de jonction (G). Effectuez les connexions DALI dans la boîte de jonction (H).

10.1. Führen Sie das elektrische Kabel (D) durch das Loch in der Deckenrosette (E).
10.2. Hänge das Licht an. Führen Sie das Stromkabel durch die Kabelklemme (F). Sichern Sie das elektrische Kabel, indem Sie die Schrauben in der Kabelklemme anziehen. Schneiden Sie das Stromkabel mit Drahtscheren auf Länge.
10.3. Nehmen Sie die elektrischen Anschlüsse in den Anschlüssen (F) und in der Anschlussdose (G) vor. Anschlüsse for DALI in der Anschlussdose herstellen (H).

Datos Técnicos
Luminaria para uso interior
Factor de Potencia: 0,83
Lámpara a utilizar:
Milana
LED SMD 8,7W (incluido)

Technical Data
Light fitting for indoor use only
Power Factor: 0,83
Bulb to be used:
Milana
LED SMD 8,7W (included)

Données techniques
Luminaire intérieur.
Facteur de puissance : 0,83
Ampoule :
Milana
LED SMD 8,7W (inclus)

Technische Daten
Leuchte für den Innenraum.
Leistungsfaktor: 0,83
Empfohlenes Leuchtmittel:
Milana
LED SMD 8,7W (inbegriffen)

· Aislamiento básico más aislamiento reforzado. Toma de tierra: excluida.
· Basic insulation plus second insulation or both replaced by reinforced insulation. Earthing: excluded.
· Isolation de base + isolation renforcée. Prise de terre : exclue.
· Grundisolierung plus verstärkte Isolierung. Erdung: Exklusive.

· Este símbolo en su equipo o embalaje indica que el presente producto no puede ser tratado como residuo doméstico normal, sino que debe entregarse en el correspondiente punto de recogida de equipos eléctricos y electrónicos. Para recibir información detallada sobre el reciclaje de este producto, por favor, contacte con su ayuntamiento, su punto de recogida más cercano o el distribuidor donde adquirió el producto.
· This symbol on the product or its packaging indicates that it must not be treated as household waste. It should, in fact, be handed in at a recognised collection point for recycling electrical and electronic equipment. For more detailed information about the recycling of this product, please contact your local city office, your household waste disposal service or the shop where you purchased the product.
· Le symbole représenté sur l'appareil ou l'emballage signifie que le produit ne peut être traité comme un déchet domestique normal, et doit par conséquent être déposé dans un point de collecte réservé aux appareils électriques et électroniques. Pour en savoir plus sur le recyclage de ce produit, veuillez vous adresser auprès de votre mairie, afin de connaître le point de collecte le plus proche, ou contacter le distributeur qui vous a vendu le produit.
· Dieses Symbol auf dem Produkt oder der Verpackung zeigt an, dass diese nicht als normaler Hausmüll behandelt werden dürfen, sondern den entsprechenden Stellen für Sondermüll zugeführt werden müssen. Für weitere Informationen zum Thema Sondermüll wenden Sie sich bitte an Ihre Stadtverwaltung, die nächste Annahmestelle oder den Händler, bei dem Sie das Produkt erworben haben.

Dimmable
· Regulación con dispositivo de corte al inicio o al final de fase (Triac).
· Phase cut dimmer leading and trailing edge (Triac).
· Régulation avec dispositif de coupe au début ou à la fin de la phase (Triac).
· Einstellung mit Schneidevorrichtung am Anfang oder Ende der Phase (Triac).

230 V - 50 Hz

DALI

Este producto contiene una fuente luminosa de la clase de eficiencia energética G
This product contains a light source of energy efficiency class G
Ce produit contient une source lumineuse de classe d'efficacité énergétique G
Dieses Produkt enthält eine Lichtquelle der Energieeffizienzklasse G

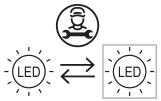

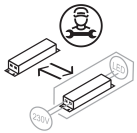

marset CE